PENGUMUMAN TENDER TERBUKA
Collective No. S25LLJ0004

KONSORSIUM PT PERTAMINA GEOTHERMAL ENERGY TBK - PLN INDONESIA POWER (PGE-PLN IP) mengundang Konsorsium Penyedia Barang dan Jasa untuk mengikuti pekerjaan sebagai berikut:
"*Engineering, Procurement, Construction and Commissioning* (EPCC) PLTP Ulubelu *Binary Unit* (30 MW)"

I. PERSYARATAN KUALIFIKASI UMUM

1.	Kualifikasi	• Besar
2.	Calon Peserta Pemilihan	• Konsorsium
3.	Bidang	Pembangkitan Tenaga Listrik
4.	Sub Bidang	**Q.14.03 –** Pembangkit tenaga listrik energi baru dan terbarukan termasuk perawatannya
5.	KBLI	**35111 -** Pembangkitan Tenaga Listrik KBLI lainnya yang sesuai dengan barang dalam tender ini
6.	Kualifikasi CSMS	• High
7.	Ringkasan Lingkup Pekerjaan/Spesifikasi Barang	Lingkup pekerjaan *EPCC Binary Geothermal Power Plant Ulubelu (30 MW)* ini meliputi pekerjaan "*Fluid Collection and Reinjection System*" dan "Pembangkit Listrik Tenaga Panas Bumi", yang dapat dirinci namun tidak terbatas pada desain dan *detailed engineering* untuk FCRS, PLTP, peralatan pendukung pembangkit, bangunan-bangunan penunjang, serta jalur Transmisi sepanjang ±1 kms dan Gardu Induk, pengadaan seluruh peralatan dan material proyek, konstruksi dan instalasi, kegiatan testing dan komisioning,).

II. PERSYARATAN KUALIFIKASI KHUSUS

1. Memiliki Salinan Surat Keterangan Teregistrasi (SKT) / Registrasi Usaha Penunjang (RUP) dari Dirjen Energi Baru Terbarukan dan Konservasi Energi (EBTKE) Kementerian ESDM (seluruh anggota). Apabila belum memiliki maka dapat digantikan dengan surat pernyataan kesanggupan memperoleh SKT/RUP sebelum penunjukkan pemenang lelang.
2. Berpengalaman sebagai kontraktor utama atau anggota konsorsium pemegang kontrak Proyek EPCC PLTP/FCRS, PLTU, PLTG, PLTGU, atau PLTN dengan nilai kontrak minimum USD 20 Juta dalam 15 (lima belas) tahun terakhir
3. Berpengalaman sebagai penyedia teknologi Binary/ ORC untuk Pembangkit Listrik dengan memenuhi persyaratan berikut:
   i. Pernah menjadi penyedia teknologi Binary/ORC untuk Pembangkit Listrik dengan kapasitas minimum 15 (lima belas) MW gross per unit/turbin minimal 1 (satu) unit yang dibuktikan dengan dokumen Process Flow Diagram (PFD) dan masih beroperasi selama 5 (lima) tahun terakhir yang dibuktikan dengan surat pernyataan dari pihak operator Pembangkit Listrik terkait
   ii. Pernah menjadi penyedia teknologi *Binary/ ORC* untuk Pembangkit Listrik dengan akumulasi kapasitas terpasang dalam kurun waktu 15 (lima belas) tahun terakhir dengan total pembangkitan 90 (sembilan puluh) MW yang dibuktikan dengan Final Acceptance Certificate atau sejenisnya. Namun, apabila Pemohon tidak dapat memenuhi persyaratan ini, maka Pemohon wajib menyertakan surat kesanggupan untuk mengimplementasikan Masa Pemeliharaan dalam kontrak EPCC sesuai persyaratan di dalam dokumen Prakualifiasi
4. Copy Sertifikat CSMS atau SMHSE dengan kategori High Risk yang masih berlaku yang dikeluarkan oleh Pertamina

III. KETENTUAN ADMINISTRASI (UNTUK KUALIFIKASI UMUM)

1. Untuk Perusahaan **dengan** Surat Keterangan Teregistrasi (SKT) Pertamina/termasuk dalam Daftar Penyedia Teregistrasi (DPT)
   i. Melakukan Pendaftaran untuk proses pengadaan di web SMART GEP - https://ptm.id/daftarGEPSMART
   ii. Surat Permohonan Pendaftaran;
   iii. Surat pernyataan di atas meterai bahwa semua informasi yang disampaikan adalah benar dan apabila ditemukan ketidaksesuaian atas informasi yang disampaikan, akan dikenakan sanksi sesuai ketentuan yang berlaku di PGE;

2. Untuk Perusahaan **tanpa** Surat Keterangan Teregistrasi (SKT) Pertamina/ tidak termasuk dalam Daftar Penyedia Teregistrasi (Non-DPT)
   i. Melakukan Pendaftaran untuk proses pengadaan di web SMART GEP - https://ptm.id/daftarGEPSMART
   ii. Surat Permohonan Pendaftaran;
   iii. Informasi Biodata Penyedia, antara lain alamat lengkap dengan kode posnya, telepon, fax dan e-mail, dan lain-lain;
   iv. Surat Keterangan Domisili dari instansi yang berwenang;
   v. Pakta Integritas;
   vi. Surat pernyataan di atas meterai bahwa semua informasi yang disampaikan adalah benar dan apabila ditemukan ketidaksesuaian atas informasi yang disampaikan, akan dikenakan sanksi sesuai ketentuan yang berlaku di PGE;
   vii. Surat Ijin Tempat Usaha/Surat Keterangan Domisili Perusahaan dari instansi yang berwenang atau Nomor Induk Berusaha (NIB)
   viii. Tanda Daftar Perusahaan (TDP) atau Nomor Induk Berusaha (NIB);
   ix. Akta Pendirian/Anggaran Dasar perusahaan beserta perubahannya yang telah mendapatkan pengesahan dari Kementrian Kehakiman untuk PT, dari Pengadilan Negeri untuk CV dan dari Departemen Koperasi untuk Koperasi;
   x. Informasi susunan Pengurus dan data Personal Pengurus;
   xi. Kartu Tanda Pengenal Pengurus;
   xii. Surat Izin Usaha Jasa Lainnya: Surat Izin Usaha Perdagangan (SIUP) atau Izin Usaha Tetap (IUT) dalam kegiatan usaha jasa
   xiii. Susunan Kepemilikan Modal
   xiv. Nomor Pendaftaran Wajib Pajak (NPWP);
   xv. Surat Pengukuhan Pengusaha Kena Pajak (SPPKP)
   xvi. Referensi Bank dan Nomor Rekening Bank;
   xvii. Neraca Perusahaan (dalam hal Pelaku Usaha tidak dapat ditentukan Golongan Usahanya berdasarkan dokumen Ijin Usaha)
      - Bagi Penyedia Barang/Jasa dengan Besar dipersyaratkan menyampaikan Laporan Keuangan 3 tahun terakhir yang sudah diaudit oleh Kantor Akuntan Publik serta ada opini auditor dengan pendapat wajar tanpa pengecualian atau pendapat wajar tanpa pengecualian dengan bahasa penjelasan yang ditambahkan dalam laporan auditor bentuk baku atau pendapat wajar dengan pengecualian. Neraca *audited* KAP tahun sebelumnya sudah bisa tersajikan terhitung mulai tanggal 01 April tahun berjalan; dan persyaratan lainnya yang dipersyaratkan di dalam dokumen prakualifikasi

IV. KETENTUAN KONSORSIUM :

Keikutsertaan Calon Peserta Pemilihan/Peserta Pemilihan baik berbentuk Tunggal maupun Konsorsium harus disampaikan pada saat penyampaian dokumen penilaian kualifikasi umum dan/atau penilaian kualifikasi khusus.

Syarat Calon Peserta Pemilihan/Peserta Pemilihan berbentuk Konsorsium, antara lain:

1. Calon Peserta Pemilihan/Peserta Pemilihan melakukan pendaftaran sebagai konsorsium melalui SMART GEP.

2. Konsorsium dapat dibentuk oleh Calon Peserta Pemilihan/Peserta Pemilihan yang mendaftar dengan Calon Peserta Pemilihan/Peserta Pemilihan lainnya baik yangmendaftar maupun yang tidak mendaftar;
3. Status Pemimpin Konsorsium maupun Anggota Konsorsium yang mendaftar sebagai Calon Peserta Pemilihan/Peserta Pemilihan dapat merupakan DPT maupun non-DPT;
4. Apabila dalam Konsorsium yang mengikuti Tender Terbuka terdapat Perusahaan Asing, maka Pemimpin Konsorsium (Lead Firm) harus berstatus sebagai Perusahaan Dalam Negeri atau Perusahaan Nasional;
5. Menyampaikan Perjanjian atau Nota Kesepahaman Konsorsium yang antara lain memuat hal sebagai berikut:
   i. Tujuan dibentuknya Konsorsium dan jangka waktu dibentuk Konsorsium;
   ii. Tanggung jawab baik secara bersama dan sendiri-sendiri (jointly & severally liabilities);
   iii. Perusahaan yang menjadi Pemimpin Konsorsium (Lead Firm) tersebut;
   iv. Struktur dan keanggotaan Konsorsium; dan
   v. Batasan waktu Konsorsium sekurang-kurangnya setahun setelah Kontrak berakhir
6. Ketentuan kelulusan Konsorsium:
   i. Konsorsium dinyatakan memenuhi persyaratan apabila Pemimpin Konsorsium dan Anggota Konsorsium memenuhi persyaratan kualifikasi umum dan khusus sesuai dengan dokumen prakualifikasi terlampir
   ii. Dalam hal Konsorsium tersebut telah dinyatakan lulus, maka Konsorsium tersebut tidak diperkenankan menambahkan/merubah/mengganti anggota konsorsium.

V. TEMPAT, WAKTU PENDAFTARAN & PEMASUKAN DOKUMEN

1.	Tempat Pendaftaran & Pemasukkan Dokumen Prakualifikasi	SMART GEP - https://ptm.id/daftarGEPSMART
2.	Periode Pendaftaran	13 Juni 2025 pukul 09.00 WIB -04 Juli 2025 pukul 15.00 WIB
3.	Dokumen Prakualifikasi	mengacu pada dokumen prakualifikasi terlampir
4.	Penjelasan Dokumen Prakualifikasi	20 Juni 2025 pukul 09.00 WIB
5.	Periode Pemasukkan Dokumen Prakualifikasi	20 Juni 2025 09.00 WIB -04 Juli 2025 15.00 WIB

VI. LAIN-LAIN

1. Pendaftaran melalui selain melalui SMART GEP tidak dilayani.
2. Peserta yang telah dinyatakan LULUS pendaftaran dan memenuhi persyaratan prakualifikasi akan diundang untuk proses selanjutnya.
3. Pertanyaan yang berhubungan dengan proses pendaftaran tender ini dapat disampaikan melalui Discussion Forum SMART GEP setelah pendaftaran.
4. PGE berhak menolak pendaftaran yang tidak memenuhi persyaratan dan yang tidak memenuhi waktu yang telah ditentukan.
5. Proses Pengadaan ini berpedoman kepada Pedoman PT PGE No. A-008/PGE800/2024-S9 tanggal 01 November 2024 tentang Pengadaan Barang/Jasa.

Demikian diumumkan untuk dapat diketahui bersama, terima kasih.

Jakarta, 13 Juni 2025
PT. Pertamina Geothermal Energy Tbk
Ketua Tim Tender,
Bosmen Rianto

DOKUMEN PRAKUALIFIKASI

PREQUALIFICATION DOCUMENT

Untuk Pengadaan Jasa

Engineering, Procurement, Construction and Commissioning (EPCC) PLTP Ulubelu *Binary Unit* (30 MW)

Procurement of EPCC Service for

Binary Geothermal Power Plant Ulubelu (30 MW)

COLLECTIVE NUMBER S25LLJ0004

PT PERTAMINA GEOTHERMAL ENERGY Tbk

PT PLN INDONESIA POWER

2025

Daftar Isi
Table of Contents

Bagian 1 – Petunjuk Bagi Pemohon 1

Section 1 – Instructions to Applicants 1

Bagian 2 – Kelengkapan Administrasi 14

Section 2 – Administration Data 14

Bagian 3 – Persyaratan dan Kriteria Kualifikasi 17

Section 3 – Qualification Criteria and Requirements 17

Bagian 4 – Formulir Permohonan 30

Section 4 – Application Forms 30

Bagian 5 – Lingkup Pekerjaan 76

Section 5 – Scope of Works 76

PLN IP	PGE

Bagian 1 – Petunjuk Bagi Pemohon

Section 1 – Instructions to Applicants

A UMUM

1 Definisi

1.1 EPCC berarti *Engineering, Procurement, Construction and Commissioning.*

1.2 FCRS berarti *Fluid Collection and Reinjection System.*

1.3 Konsorsium berarti gabungan dari dua atau lebih entitas yang memiliki tujuan untuk melakukan kegiatan secara bersama atau untuk menyatukan sumber daya yang ada untuk melakukan fungsi tertentu atau mencapai tujuan bersama.

1.4 Kontraktor berarti suatu entitas yang berbadan hukum yang melaksanakan pekerjaan.

1.5 Pemohon berarti entitas yang bermaksud untuk mengikuti proses prakualifikasi.

1.6 Perusahaan asing adalah perusahaan yang didirikan dan secara hukum terdaftar di luar wilayah Indonesia sesuai dengan peraturan negara asalnya.

1.7 Perusahaan Dalam Negeri adalah Badan Usaha Milik Negara, Badan Usaha Milik Daerah, dan Badan Usaha Swasta yang kepemilikan sahamnya lebih dari 50% (lima puluh persen) dimiliki oleh Badan Usaha Milik Negara, Badan Usaha Milik Daerah dan/atau Perseorangan Warga Negara Indonesia, yang memiliki hak suara dan didirikan sesuai dengan peraturan perundang-undangan serta bekerja dan berkedudukan dalam wilayah Indonesia.

1.8 Perusahaan Nasional adalah Badan Usaha Swasta yang kepemilikan sahamnya lebih dari 50% (lima puluh persen) dimiliki oleh Perusahaan Asing atau Warga Negara Asing dan didirikan sesuai dengan peraturan perundang-undangan serta bekerja dan berkedudukan dalam wilayah Indonesia.

1.9 PGE berarti PT Pertamina Geothermal Energy Tbk.

1.10 PLN IP berarti PT PLN Indonesia Power.

1.11 PLTP berarti Pembangkit Listrik Tenaga Panas Bumi.

1.12 PLTP *Binary* berarti Pembangkit Listrik Tenaga Panas Bumi yang menggunakan teknologi *Binary*.

A GENERAL

1 Definitions

1.1 EPCC means Engineering, Procurement, Construction and Commissioning.

1.2 FCRS means Fluid Collection and Reinjection System.

1.3 Consortium means an association of two or more entities with the objective of participating in a common activity or pooling their resources for particular purposes or for achieving a common goal.

1.4 Contractor means the legal entity that is party to and performs the contract Works.

1.5 Applicant means an entity that intends to participate in the prequalification process.

1.6 Foreign Companies are companies established and legally registered outside the territory of Indonesia in accordance with the regulations of its country of origin.

1.7 Domestic Company means a State-Owned Enterprise, Regional-Owned Enterprise, or Private Enterprise in which more than 50% (fifty percent) of the shares, with voting rights, are owned by State-Owned Enterprises, Regional-Owned Enterprises, and/or Individual Indonesian Citizens. It must be established in accordance with the prevailing laws and regulations and operate within Indonesian territory.

1.8 National Company means a Private Business Entity whose shares are more than 50% (fifty percent) owned by Foreign Companies or Foreign Nationals and is established in accordance with applicable laws and regulations, operating and domiciled within Indonesian territory.

1.9 PGE means PT Pertamina Geothermal Energy Tbk.

1.10 PLN IP means PT PLN Indonesia Power.

1.11 GPP means Geothermal Power Plant.

1.12 Binary GPP means a Geothermal Power Plant that uses Binary technology.

PLN IP

PGE

1.13 Praktik Korupsi berarti menawarkan, memberikan, menerima atau meminta, baik secara langsung maupun tidak langsung sesuatu yang berharga untuk mempengaruhi tindakan/keputusan dari pihak lain.

1.13 Corrupt Practice means the offering, giving, receiving or soliciting, directly or indirectly, anything of value to influence improperly the actions of another party.

1.14 Praktik Penipuan berarti perbuatan atau kelalaian, termasuk kekeliruan yang dengan sengaja atau tidak sengaja menyesatkan, atau upaya untuk menyesatkan, suatu pihak dalam memperoleh keuntungan finansial atau lainnya atau untuk menghindari kewajiban.

1.14 Fraudulent Practice means any act or omission, including a misrepresentation, that knowingly or recklessly misleads, or attempts to mislead, a party to obtain a financial or other benefit or to avoid an obligation.

1.15 Praktik Kolusi berarti suatu kesepakatan antara dua atau lebih pihak yang dirancang untuk mencapai tujuan yang tidak semestinya, termasuk dalam upaya untuk mempengaruhi tindakan dari pihak lain.

1.15 Collusive Practice means an arrangement between two or more parties designed to achieve an improper purpose include influencing improperly the actions of another party.

1.16 Praktik Nepotisme berarti perbuatan melawan hukum yang menguntungkan kepentingan keluarganya dan atau kroninya yang merugikan orang lain, masyarakat, dan atau negara.

1.16 Nepotism Practice means unlawful actions that benefit their family members and/or cronies, harming others, the community, and/or the state.

1.17 Praktik Pemaksaan berarti merusak atau merugikan, atau mengancam untuk merusak atau merugikan, baik secara langsung ataupun tidak langsung, pihak lain atau milik pihak lain dalam upaya untuk mempengaruhi tindakan dari pihak lain.

1.17 Coercive Practice means impairing or harming, or threatening to impair or harm, directly or indirectly, any party or the property of the party to influence improperly the actions of a party.

2 Lingkup Dokumen Permohonan

2.1 Berkaitan dengan undangan prakualifikasi, PGE-PLN IP menerbitkan dokumen prakualifikasi sebagai panduan para Pemohon yang berminat untuk mengikuti pelelangan pekerjaan sebagaimana diuraikan dalam **Bagian 5 – Lingkup Pekerjaan.**

2 Scope of Application

*2.1 In connection with the invitation for prequalification, PGE-PLN IP issues this prequalification document to Applicants interested in bidding for the works described in **Section 5 – Scope of Works.***

3 Bahasa yang Digunakan

3.1 Bahasa yang digunakan dalam dokumen prakualifikasi ini adalah Bahasa Indonesia dan Bahasa Inggris (Dwi-Bahasa). Jika terjadi konflik dan perbedaan penafsiran antara kedua bahasa tersebut, maka PGE – PLN IP yang akan menentukan bahasa yang digunakan.

3.2 Dokumen pendukung dan literatur cetak yang merupakan bagian dari dokumen permohonan dapat menggunakan bahasa lainnya, asalkan disertai dengan terjemahan Bahasa Indonesia dari penerjemah tersumpah.

3 Language of Application

3.1 The language used in this prequalification document is Indonesian and English (Bilingual). In the event of a conflict or difference in interpretation between the two languages, PGE – PLN IP will determine which language shall be used.

3.2 Supporting documents and printed literature that are part of the application may be in another language, provided they are accompanied by an accurate translation of the relevant passages in Bahasa Indonesia by a sworn translator.

PLN IP

PGE

4 Korupsi dan Kecurangan

4.1 PGE-PLN IP memiliki kebijakan yang mengharuskan Pemohon dan mitranya yang terlibat untuk mematuhi standar yang berkaitan dengan norma-norma yang berlaku selama proses pengadaan dan pelaksanaan pekerjaan EPCC. Berdasarkan kebijakan ini maka PGE-PLN IP:

(a) akan menolak proposal dari Pemohon yang diketahui baik secara langsung maupun tidak langsung terlibat di dalam Praktik Korupsi, Praktik Penipuan, Praktik Kolusi, Praktik Nepotisme atau Praktik Pemaksaan dalam upaya mendapatkan kontrak dimaksud.

(b) akan menyatakan Pemohon tidak layak, dalam jangka waktu yang ditentukan oleh PGE-PLN IP, untuk ditunjuk sebagai pemenang lelang jika diketahui di kemudian hari Pemohon dan mitranya terlibat dalam Praktik Korupsi, Praktik Penipuan, Praktik Kolusi, Praktik Nepotisme atau Praktik Pemaksaan dalam berkompetisi, atau dalam pelaksanaan kontrak lainnya.

4 Fraud and Corruption

4.1 It is PGE-PLN IP's policy to require Applicants and its involved partners to comply with standards related to applicable norms during the procurement process and the execution of EPCC works. Based on this policy, PGE-PLN IP:

(a) will reject any proposal from the Applicant that is known, either directly or indirectly, to be involved in Corrupt Practices, Fraudulent Practices, Collusive Practices, Nepotism, or Coercive Practices in an effort to obtain the said contract.

(b) The Applicant will be declared ineligible, within a timeframe determined by PGE-PLN IP, to be designated as the winner of the tender if it is later discovered that the Applicant and its partners were involved in Corrupt Practices, Fraudulent Practices, Collusive Practices, Nepotism, or Coercive Practices in the competition or in the execution of other contracts.

5 Pemohon Yang Memenuhi Syarat

5.1 Pemohon merupakan Konsorsium yang beranggotakan maksimal 3 (tiga) entitas yang dapat berbentuk badan hukum swasta (termasuk Perusahaan Dalam Negeri dan Perusahaan Nasional), badan usaha milik negara/daerah, atau perusahaan asing.

5.2 Pemohon sebagaimana yang dinyatakan pada **Pasal 5.1** merupakan Konsorsium dengan perjanjian konsorsium, untuk mengikatkan diri ke dalam suatu perjanjian atau di bawah perjanjian yang sudah ada.

Persyaratan terhadap Konsorsium, yaitu:

(a) Konsorsium wajib mempunyai perjanjian dalam bentuk perjanjian konsorsium yang memuat antara lain tanggung jawab para pihak dan persentase kemitraan dari masing-masing anggota konsorsium.

5 Eligible Applicants

5.1 The Applicant is a Consortium consisting of a maximum of 3 (three) entities, which may be in the form of private legal entities (including Domestic Company and National Company), state/regional-owned enterprises, or foreign companies.

*5.2 The Applicant, as stipulated in **Clause 5.1**, is a Consortium with a consortium agreement, to bind itself into an agreement or under an existing agreement.*

The requirements for the Consortium include:

(a) The consortium is required to have an agreement in the form of a consortium agreement which includes, among other things, the responsibilities of the parties and the partnership percentage of each member of the consortium.

PLN IP

PGE

(b) Semua anggota konsorsium harus, baik secara bersama maupun perseorangan, ikut bertanggung jawab dalam pelaksanaan kontrak sesuai dengan ketentuan yang telah ditetapkan di dalam kontrak.

(c) Perjanjian ditandatangani bersama oleh semua anggota konsorsium.

(d) Konsorsium harus menetapkan perwakilan / pimpinan konsorsium yang berwenang untuk melakukan semua pengurusan untuk dan atas nama setiap dan semua anggota Konsorsium selama proses prakualifikasi dan proses pelelangan apabila Konsorsium dinyatakan lulus proses prakualifikasi, termasuk dalam hal penandatanganan kontrak apabila Konsorsium dinyatakan sebagai pemenang, dan selama masa pelaksanaan kontrak.

(e) Pimpinan konsorsium merupakan Perusahaan Dalam Negeri atau Perusahaan Nasional dan memiliki kendali di dalam Konsorsium tersebut, termasuk untuk menentukan keputusan yang akan diambil oleh Konsorsium.

(f) Konsorsium dan anggota Konsorsium harus memenuhi persyaratan dan kriteria kualifikasi yang disebutkan di **Bagian 3 – Persyaratan dan Kriteria Kualifikasi.**

(g) Selama proses prakualifikasi, perubahan terhadap keanggotaan dari suatu Konsorsium tidak diperbolehkan.

(h) Proses prakualifikasi dilakukan kepada semua anggota Konsorsium.

5.3 Kriteria persyaratan yang tercantum dalam **Pasal 5.1** berlaku bagi Pemohon, termasuk semua pihak yang terlibat di dalamnya, seperti, rekanan yang diusulkan, subkontraktor atau pemasok untuk setiap bagian pekerjaan yang dikontrakkan termasuk pekerjaan jasanya.

5.4 Para Pemohon dan semua pihak yang terlibat di dalamnya tidak diperbolehkan terlibat dalam konflik kepentingan. Pemohon yang terbukti terlibat dalam konflik kepentingan akan didiskualifikasi dari keikutsertaan proses prakualifikasi. Pemohon dapat dianggap terlibat dalam konflik kepentingan dengan

(b) All members of the consortium must, both collectively and individually, take responsibility for implementing the contract in accordance with the provisions stipulated in the contract.

(c) The agreement is jointly signed by all members of the consortium.

(d) The Consortium must determine a representative/ leader of the consortium who is authorized to carry out all arrangements for and on behalf of each and all members of the Consortium during the prequalification process and tender process if the Consortium is declared to have passed the prequalification process, including in terms of signing contracts if the Consortium is declared as winner, and during the contract implementation period.

(e) The leader of the consortium shall be a Domestic Company or National Company and has control within the Consortium, including the authority to make decisions on behalf of the Consortium.

*(f) The Consortium and Consortium members must meet the requirements and qualification criteria stated in **Section 3 – Qualification Criteria and Requirements.***

(g) During the prequalification process, changes to the membership of a Consortium are not permitted.

(h) Prequalification process will be applied to all members of the Consortium.

*5.3 The eligibility criteria listed in this **Clause 5.1** shall apply to the Applicant, including the parties constituting the Applicant, i.e., its proposed partners, subcontractors or suppliers for any part of the contract including related services.*

5.4 Applicants and all parties constituting the Applicant shall not have a conflict of interest. Applicants found to have a conflict of interest shall be disqualified from participating in this prequalification process. Applicant may be considered to have a conflict of interest with one or more parties in this prequalification process if, including but not limited to:

PLN IP

PGE

satu pihak atau lebih dalam proses prakualifikasi jika, namun tidak terbatas pada:

(a) Pemohon terikat kontrak dengan PGE-PLN IP dalam pekerjaan jasa konsultasi untuk desain atau spesifikasi teknis atau penyiapan pekerjaan yang berkaitan dengan prakualifikasi ini. Apabila suatu perusahaan, atau perusahaan yang berasal dari entitas ekonomi atau keuangan yang sama, yang sebelumnya memberikan jasa konsultasi, yang memiliki kemampuan untuk memproduksi atau menyediakan barang atau melakukan pekerjaan konstruksi, yang mana perusahaan, atau perusahaan yang berasal dari entitas ekonomi atau keuangan yang sama tersebut, dapat mempengaruhi kapasitasnya dalam melakukan pekerjaan atau penyediaan barang sebagai akibat dari pelaksanaan jasa konsultasi yang berkaitan dengan prakualifikasi ini, terkecuali perusahaan tersebut mampu memperlihatkan bahwa hal ini tidak memberikan pengaruh terutama dalam hal kepemilikan bersama, pengaruh dan pengaturan-pengaturan yang ada.

(b) Pemohon adalah salah satu asosiasi perusahaan / afiliasi (termasuk induk perusahaan) yang disebutkan dalam sub ayat (a) di atas, atau

(c) Pemohon meminjamkan, atau mempekerjakan personilnya kepada perusahaan atau organisasi yang terikat kontrak jasa konsultasi pembuatan desain atau spesifikasi teknis atau segala bentuk pekerjaan persiapan yang terkait dengan proses prakualifikasi ini, jika personil tersebut akan dilibatkan ke dalam proyek yang sama untuk posisi apapun.

5.5 Pemohon yang setiap dokumennya ditandatangani di luar negara Republik Indonesia, wajib mendapatkan legalisasi dari Kedutaan Besar Republik Indonesia (KBRI) setempat atau melalui penerbitan sertifikat APOSTILLE.

5.6 Pemohon harus mengajukan hanya 1 (satu) dokumen permohonan dalam proses prakualifikasi. Anggota konsorsium yang berpartisipasi di lebih dari satu dokumen permohonan akan didiskualifikasi.

(a) Applicant is bound by a contract with PGE-PLN IP to provide consulting services for the design or technical specification or any preparation of the works that are the subject of this prequalification. Where a firm, or a firm from the same economic or financial group, in addition to consulting, also has the capability to manufacture or supply goods or to construct works, that firm, or a firm from the same economic or financial group, cannot normally be a supplier of goods or works, if it provided consulting services for the contract corresponding to this prequalification, unless it can be demonstrated that there is not a significant degree of common ownership, influence or control;

(b) Applicant is any of its associates / affiliates (inclusive of parent firms) mentioned in subparagraph (a) above; or

(c) Applicant lends, or temporarily seconds its personnel to firms or organizations which are engaged in consulting services for the design or technical specification or any preparation of the works that are the subject of this prequalification, if the personnel would be involved in any capacity on the same project.

5.5 Applicants whose documents are signed outside the Republic of Indonesia, must obtain legalization from the local Embassy of the Republic of Indonesia (KBRI) or through the issuance of an APOSTILLE certificate.

5.6 An Applicant must submit only 1 (one) application document in the prequalification process. Consortium members who participate in more than one application document will be disqualified. A subcontractor

PLN IP

PGE

Subkontraktor dapat berpartisipasi dalam beberapa dokumen permohonan, tetapi hanya dalam kapasitas sebagai subkontraktor.

may participate in multiple application documents, but only in the capacity of a subcontractor.

5.7 Pemohon, yang telah dikategorikan tidak layak oleh PGE-PLN IP sesuai dengan Daftar Hitam grup Pertamina (Persero) dan grup PLN (Persero), tidak bisa mengikuti proses prakualifikasi ini.

5.7 Applicant, that has been determined to be ineligible by PGE-PLN IP in accordance with Pertamina (Persero) Group and PT PLN (Persero) Group Black List, shall not be allowed to participate in this prequalification process.

5.8 Pemohon dan semua pihak yang terlibat harus dapat memberikan bukti kelayakan dan kualifikasi mereka untuk memenuhi segala persyaratan yang ditentukan oleh PGE-PLN IP sebagaimana tertulis pada **Pasal 11** dan **Pasal 12**.

*5.8 Applicants and all parties constituting the Applicant shall provide such evidence of their continued eligibility satisfactory to PGE-PLN IP, as stipulated in **Clause 11** and **Clause 12**.*

5.9 Pemohon yang pernah terlibat dalam aktivitas studi bersama dengan PGE-PLN IP tidak dianggap memiliki konflik kepentingan sebagaimana disebutkan dalam **Pasal 5.4**.

*5.9 The Applicant who has previously been involved in joint study activities with PGE-PLN IP is not considered to have a conflict of interest as stipulated in **Clause 5.4.***

B Isi Dokumen Prakualifikasi

B Contents of the Prequalification Document

6 Penjelasan Dokumen Prakualifikasi

6 Clarification of Prequalification Documents

PLN IP

PGE

6.1 Klarifikasi terhadap dokumen prakualifikasi hanya bisa dilakukan oleh calon Pemohon pada saat pelaksanaan penjelasan dokumen prakualifikasi dan pada rentang waktu yang ditentukan di dalam pelaksanaan penjelasan dokumen prakualifikasi. PGE-PLN IP akan menjawab semua pertanyaan dari calon Pemohon secara langsung pada saat pelaksanaan penjelasan dokumen prakualifikasi atau PGE-PLN IP dapat menjawab secara tertulis paling lama 7 (tujuh) hari kerja setelah pelaksanaan penjelasan dokumen prakualifikasi dan pada rentang waktu yang ditentukan di dalam pelaksanaan penjelasan dokumen prakualifikasi. PGE-PLN IP akan menyampaikan jawaban klarifikasi dari semua Pemohon dengan tanpa mencantumkan sumbernya, kepada semua calon Pemohon yang telah mengambil secara langsung dokumen prakualifikasi dari PGE-PLN IP.

Penjelasan dokumen prakualifikasi dilaksanakan pada:

Hari	: Jumat
Tanggal	: 20 Juni 2025
Waktu	: 09:00 WIB

Jika berdasarkan hasil klarifikasi PGE-PLN IP menganggap perlu untuk melakukan perubahan terhadap dokumen prakualifikasi, PGE-PLN IP akan melakukannya sesuai dengan prosedur yang tercantum di **Pasal 7**.

6.1 Clarifications regarding the prequalification documents can only be made by prospective Applicants during the prequalification document explanation session and within the period specified in the prequalification document explanation session. PGE-PLN IP will answer all questions from prospective Applicants directly during the prequalification document explanation session, or PGE-PLN IP may respond in writing no later than 7 (seven) working days after the prequalification document explanation session and within the time frame specified in the prequalification document explanation session. PGE-PLN IP will provide the clarification responses from all Applicants, without mentioning the source, to all prospective Applicants who have directly obtained the prequalification documents from PGE-PLN IP.

Clarification of prequalification meeting is going to be held on:

Day	*: Friday*
Date	*: 20 June 2025*
Time	*: 09:00 WIB*

*Should the PGE-PLN IP deem it necessary to amend the prequalification document as a result of a clarification, it shall do so following the procedure under **Clause 7**.*

7 Perubahan Dokumen Prakualifikasi

7.1 PGE-PLN IP dapat mengubah dokumen prakualifikasi, dengan menerbitkan addendum sebelum batas akhir penyampaian dokumen permohonan.

7.2 Setiap addendum yang dikeluarkan akan menjadi bagian dari dokumen prakualifikasi dan harus disampaikan secara tertulis kepada semua calon Pemohon yang telah mengambil dokumen prakualifikasi secara langsung dari PGE-PLN IP.

7.3 Untuk memberikan waktu yang cukup bagi calon Pemohon dalam mempersiapkan

7 Amendment of Prequalification Document

7.1 At any time prior to the deadline for submission of applications, PGE-PLN IP may amend the prequalification document by issuing addendum.

7.2 Any addendum issued shall be part of the prequalification document and shall be communicated in writing to all who have obtained the prequalification document from the PGE-PLN IP.

7.3 To give Applicants an opportunity to take an addendum into account in preparing their

PLN IP

PGE

ketentuan adendum ke dalam dokumen permohonan yang akan disampaikan, PGE-PLN IP dapat, atas kebijakannya, memperpanjang batas waktu penyampaian dokumen permohonan.

applications, the PGE-PLN IP may, at its discretion, extend the deadline for the submission of applications.

C Penyusunan Dokumen Permohonan

8 Biaya Dokumen Permohonan

8.1 Pemohon harus menanggung seluruh biaya yang terkait dengan penyusunan dan penyampaian dokumen permohonan. PGE-PLN IP dalam hal ini tidak bertanggung jawab atau berkewajiban atas seluruh biaya tersebut.

C Preparation of Application Document

8 Cost of Application Document

8.1 Applicants shall bear all costs associated with the preparation and submission of the application documents. PGE-PLN IP is not responsible or liable for any of these costs.

9 Dokumen-Dokumen Permohonan

9.1 Dokumen-dokumen permohonan terdiri dari:

(a) Formulir Pengajuan Permohonan, sesuai dengan **Pasal 10**.

(b) Bukti dokumenter Pembuktian Kelayakan Pemohon untuk proses prakualifikasi, sesuai dengan **Pasal 11**

(c) Bukti dokumenter Pembuktian Kualifikasi Pemohon, sesuai dengan **Pasal 12**

(d) Dokumen lain yang diperlukan sebagaimana ditetapkan dalam **Bagian 2 – Kelengkapan Administrasi.**

9 Application Documents

9.1 The application documents shall comprise of the following:

*(a) Application Submission Form, in accordance with **Clause 10***

*(b) documentary evidence establishing the Applicant's eligibility to prequalify, in accordance with **Clause 11***

*(c) documentary evidence Establishing the Qualifications of the Applicant, in accordance with **Clause 12***

*(d) any other document required as specified in **Section 2 – Administration Data***

10 Formulir Pengajuan Permohonan

10.1 Pemohon harus mempersiapkan Formulir Pengajuan Permohonan sebagaimana yang tercantum pada **Bagian 4 – Formulir Permohonan**. Formulir ini harus dilengkapi tanpa melakukan perubahan terhadap format yang telah diberikan.

10 Application Submission Form

*10.1 The Applicant shall prepare an Application Submission Form using the form furnished in **Section 4 – Application Forms**. This Form must be completed without any alteration to its format.*

11 Dokumen Pembuktian Kelayakan Pemohon

11.1 Untuk menentukan kelayakan sesuai dengan **Pasal 5**, Pemohon wajib melengkapi pernyataan kelayakan yang tercantum di dalam **Formulir - 1**, **Formulir - 2**, dan **Formulir - 3** yang tercantum di dalam **Bagian 4 – Formulir Permohonan**.

11 Documents Establishing the Eligibility of the Applicant

*11.1 To establish its eligibility in accordance with **Clause 5**, the Applicant shall complete the eligibility declarations in **Formulir - 1**, **Formulir - 2**, and **Formulir - 3**, included in **Section 4 – Application Forms**.*

PLN IP

PGE

12 Dokumen Pembuktian Kualifikasi Pemohon

12.1 Untuk membuktikan kualifikasi Pemohon dalam pelaksanaan kontrak sesuai dengan **Bagian 3 – Persyaratan dan Kriteria Kualifikasi**, Pemohon wajib menyampaikan informasi yang diminta dalam bentuk formulir yang telah disediakan dalam **Bagian 4 – Formulir** .

12 Documents Establishing the Qualifications of the Applicant

*12.1 To establish its qualifications to perform the contract(s) in accordance with **Section 3 – Qualification Criteria and Requirements**, the Applicant shall provide the information requested in the corresponding forms included in **Section 4 – Application Forms**.*

13 Penyampaian Dokumen Permohonan dan Jumlahnya

13.1 Pemohon wajib mengunggah dokumen-dokumen yang dipersyaratkan dalam **Pasal 9** dalam bentuk soft copy hanya melalui aplikasi Smart GEP.

13.2 Pemohon wajib menyediakan salinan fisik dari dokumen yang telah dikirimkan jika diminta oleh PGE-PLN IP.

13 Submission of Applications

*13.1 The Applicant is required to upload the documents specified in **Clause 9** in soft copy format only through the Smart GEP application.*

13.2 The Applicant is required to provide a physical copy of the submitted documents if requested by PGE-PLN IP.

14 Batas Waktu Penyampaian Dokumen Permohonan

14.1 Dokumen permohonan harus sudah diunggah melalui aplikasi Smart GEP pada:

Tanggal : 4 Juli 2025

Waktu : 15.00 WIB

14.2 PGE-PLN IP dapat, atas kebijakannya, memperpanjang batas waktu penyampaian dokumen permohonan.

14 Deadline for Submission of Applications

14.1 The application documents must be uploaded through the Smart GEP application by:

Date : 4 July 2025

Time : 15.00 WIB

14.2 PGE-PLN IP may, at its discretion, extend the deadline for the submission of applications.

15 Keterlambatan Dokumen Permohonan

15.1 PGE-PLN IP berhak untuk menerima atau menolak setiap dokumen permohonan yang terlambat.

15 Late Applications

15.1 PGE-PLN IP reserves the right to accept or reject late applications.

E Tata Cara Evaluasi Dokumen Permohonan

E Procedures for Evaluation of Applications

16 Kerahasiaan

16 Confidentiality

PLN IP

PGE

16.1 Segala informasi yang berkaitan dengan proses evaluasi dokumen permohonan, dan rekomendasi kelulusan prakualifikasi, tidak akan diungkapkan kepada Pemohon atau pihak lain yang tidak berkaitan dengan proses tersebut.

16.1 Information relating to the evaluation of applications, and recommendation for prequalification, shall not be disclosed to Applicants or any other persons not officially concerned with such process.

17 Klarifikasi Dokumen Permohonan

17.1 Selama proses evaluasi, PGE-PLN IP dapat, atas kebijakan PGE-PLN IP, meminta klarifikasi kepada Pemohon atas dokumen-dokumen permohonan yang diajukan dan diterima oleh PGE-PLN IP. Setiap permintaan klarifikasi dan penjelasan yang diminta harus dalam bentuk tertulis.

17.2 Jika Pemohon tidak memberikan klarifikasi dari informasi yang diminta hingga batas waktu yang telah ditetapkan dalam permintaan klarifikasi PGE-PLN IP, maka bagian yang memerlukan klarifikasi tersebut akan difahami berdasarkan interpretasi PGE-PLN IP.

17.3 Apabila diperlukan, Pemohon harus bersedia menunjukkan Asli dari dokumen-dokumen yang diperlukan oleh PGE-PLN IP.

17 Clarification of Applications

17.1 To assist in the evaluation of applications, the PGE-PLN IP may, at its discretion, ask any Applicant for a clarification of its application which shall be submitted within a period of time stated by PGE-PLN IP. Any request for clarification and all clarifications shall be in writing.

17.2 If an Applicant does not provide clarifications of the information requested by the date and time set in the PGE-PLN IP's request for clarification, the section requiring clarification will be interpretated by PGE-PLN IP's solely judgement.

17.3 If needed, the Applicant shall show all the original document as requested by PGE-PLN IP.

18 Subkontraktor

18.1 Pemohon yang akan mensubkontrakkan pekerjaan sebagaimana yang ditentukan dalam **Pasal 5** dalam **Bagian 3 – Persyaratan dan Kriteria Kualifikasi**, harus menetapkan pekerjaan atau bagian dari pekerjaan yang akan disubkontrakkan dalam **Formulir - 1**. Pemohon harus secara jelas mengidentifikasi subkontraktor yang diusulkan dalam bentuk **Formulir - 3**, **Formulir - 6**, dan **Formulir - 7** pada **Bagian 4 – Formulir Permohonan**. Subkontraktor yang diusulkan harus memenuhi persyaratan prakualifikasi sebagaimana yang dipersyaratkan dalam **Bagian 3 – Persyaratan dan Kriteria Kualifikasi**.

18 Subcontractors

*18.1 Applicants planning to subcontract any of the activities indicated in **Clause 5** under **Section 3 – Qualification Criteria and Requirements**, shall specify the activity (ies) or parts of the works to be subcontracted in **Formulir - 1**. Applicants shall clearly identify the proposed subcontractor(s) in **Formulir - 3**, **Formulir - 6**, dan **Formulir - 7** in **Section 4 – Application Forms**. Such proposed subcontractor(s) shall meet the corresponding qualification requirements specified in **Section 3 – Qualification Criteria and Requirements**.*

PLN IP

PGE

F Evaluasi Dokumen Permohonan dan Prakualifikasi Para Pemohon

19 Evaluasi Dokumen Permohonan

19.1 PGE-PLN IP akan menggunakan faktor, metode, kriteria, dan persyaratan sebagaimana ditentukan dalam **Bagian 3 – Persyaratan dan Kriteria Kualifikasi** untuk mengevaluasi kualifikasi Pemohon. Penggunaan metode, kriteria, atau persyaratan lainnya tidak diperkenankan. PGE-PLN IP berhak untuk mengesampingkan penyimpangan kecil yang ada dalam kriteria kualifikasi apabila secara material tidak mempengaruhi kemampuan / kinerja dari Pemohon.

19.2 Hanya kualifikasi subkontraktor yang telah diidentifikasi dalam dokumen permohonan yang dapat dipertimbangkan dalam melakukan evaluasi terhadap Pemohon. Namun, pengalaman dan kondisi keuangan dari subkontraktor tidak akan dipergunakan / diperhitungkan dalam pemenuhan prakualifikasi dari Pemohon.

20 Hak PGE-PLN IP untuk menerima dan Menolak Dokumen Permohonan

20.1 PGE-PLN IP setiap saat berhak untuk menerima atau menolak dokumen permohonan, dan membatalkan proses prakualifikasi, tanpa menimbulkan kewajiban apapun terhadap Pemohon.

21 Pemberitahuan Kelulusan Prakualifikasi

21.1 Setelah menyelesaikan evaluasi terhadap dokumen permohonan, PGE-PLN IP akan memberitahukan kepada semua Pemohon secara tertulis nama-nama Pemohon yang lulus proses prakualifikasi.

22 Undangan Proses Pelelangan

F Evaluation of Application Documents and Prequalification of Applicants

19 Evaluation of Application Documents

*19.1 The PGE-PLN IP shall use the factors, methods, criteria, and requirements defined in **Section 3 – Qualification Criteria and Requirements**, to evaluate the qualifications of the Applicants. The use of other methods, criteria, or requirements shall not be permitted. PGE-PLN IP reserves the right to waive minor deviations in the qualification criteria if they do not materially affect the capability of an Applicant to perform the contract.*

19.2 Only the qualifications of subcontractors that have been identified in the application may be considered in the evaluation of an Applicant. However, the general experience and financial resources of subcontractors may not be added to those of the Applicant for purposes of prequalification of the Applicant.

20 PGE-PLN IP's Right to Accept or Reject Applications

20.1 PGE-PLN IP reserves the right to accept or reject any application, and to annul the prequalification process at any time, without thereby incurring any liability to Applicants.

21 Notification of Prequalification

21.1 Once the PGE-PLN IP has completed the evaluation of the applications, it shall notify all Applicants in writing of the names of those Applicants who have been prequalified.

22 Invitation for Bids

PLN IP

PGE

22.1 PGE-PLN IP akan mengirimkan undangan untuk mengikuti proses pelelangan kepada semua Pemohon yang telah lulus proses prakualifikasi, setelah pemberitahuan kelulusan prakualifikasi dilakukan.

22.1 Promptly after the notification of the results of the prequalification, the PGE-PLN IP shall invite bids from all the Applicants that have been prequalified.

23 Perubahan Kualifikasi Para Pemohon

23.1 Setiap perubahan dalam struktur atau formasi dari para Pemohon yang telah dinyatakan lulus proses prakualifikasi dan diundang untuk mengikuti proses pelelangan harus mendapat persetujuan tertulis dari PGE-PLN IP sebelum batas akhir untuk penyampaian dokumen lelang. Setiap perubahan tersebut harus disampaikan kepada PGE-PLN IP paling lambat 14 (empat belas) hari setelah undangan untuk mengikuti proses pelelangan disampaikan. Persetujuan tersebut akan ditolak jika perubahan tersebut menyebabkan:

(a) Pemohon yang lulus prakualifikasi, tidak lagi secara subtansial memenuhi kriteria kualifikasi yang ditetapkan dalam **Bagian 3 – Persyaratan dan Kriteria Kualifikasi**; atau

(b) Jika PGE-PLN IP menilai bahwa secara substansial terjadi pengurangan daya saing.

23 Changes in Qualifications of Applicants

23.1 Any change in the structure or formation of an Applicant after being prequalified in and invited to bid shall be subject to a written approval of the PGE-PLN IP prior to the deadline for submission of bids. Any such changes shall be submitted to the PGE-PLN IP not later than fourteen (14) days after the date of invitation for bids. Such approval shall be denied if as a consequence of the change:

*(a) the prequalified Applicant, after the change, no longer substantially meets the qualification criteria set forth in **Section 3 – Qualification Criteria and Requirements**; or*

(b) in the opinion of the PGE-PLN IP, a substantial reduction in competition may result.

PLN IP

PGE

Bagian 2 – Kelengkapan Administrasi

Section 2 – Administration Data

Dalam melakukan penyampaian dokumen permohonan, Pemohon harus melampirkan persyaratan administrasi sebagai berikut:

1. Salinan Sertifikat perusahaan yang menunjukkan kualifikasinya.
2. Salinan Akta Pendirian Perusahaan dan perubahannya, apabila ada (bagi peserta yang berbentuk konsorsium/ joint venture melampirkan Akte Pendirian Perusahaan seluruh Anggota).
3. Susunan Kepemilikan modal.
4. Susunan Direksi Perusahaan.
5. Salinan Nomor Induk Berusaha (NIB) melalui Online Single Submission (OSS) dan Sertifikat Badan Usaha Konstruksi (SBUK) yang masih berlaku dari anggota Konsorsium yang akan melaksanakan lingkup kerja konstruksi.
6. Salinan Laporan Keuangan 3 (tiga) tahun terakhir (minimal dari tahun 2022) yang telah diaudit oleh Akuntan Publik beserta Opininya (seluruh Anggota).
7. Salinan PKP/NPWP (seluruh Anggota).
8. Salinan Bukti telah membayar Pajak Tahun terakhir bagi seluruh anggota.
9. Asli Referensi Bank dari Bank Umum di Indonesia (Perusahaan Nasional) dan dari Bank Internasional (Perusahaan Asing).
10. Salinan Dokumen Perjanjian Pendahuluan Konsorsium, yang sekurang-kurangnya memuat: penunjukan pimpinan dan anggota konsorsium, uraian lingkup pekerjaan masing-masing pihak, klausul yang menyatakan bahwa susunan konsorsium tidak akan diubah selama proses pelelangan dan pelaksanaan kontrak, serta klausul mengenai tanggung jawab bersama dan tanggung renteng antar anggota konsorsium.
11. Surat Dukungan Keuangan dari Bank dan/atau salinan saldo rekening 3 (tiga) bulan terakhir dan/atau bentuk account lainnya.

During the submission of Application, the Applicant shall attached administration documents as required below:

1. *Certified scanned copy of a sample of their registration in the Trade Register (of each member).*
2. *Copy of Company Deed of Establishment along with amandments, if any (of each member of the Consortium).*
3. *Structure of Company shareholders.*
4. *Structure of Company Board of Director.*
5. *Copy of a valid Business Registration Number (Nomor Induk Berusaha – NIB) through Online Single Submission (OSS) and Construction Service Business Certificate (Sertifikat Badan Usaha Konstruksi - SBUK) for Consortium member who will carry out the scope of construction work.*
6. *Copy of Company's Financial Report of year 2022 (at the minimum) that has been audited by a Public Accountant along with its Opinions (of each member).*
7. *Copy of Tax Identification Number (of each member).*
8. *Copy of Tax Paying Statement of the last year, of each member.*
9. *Bank Recommendation from a Public Bank in Indonesia (National Company) and Bank Recommendation from a well-known International Bank (Foreign Company).*
10. *A copy of the Preliminary Consortium Agreement Document, which shall at a minimum include: the appointment of the consortium leader and members, a description of each party's scope of work, a clause stating that the composition of the consortium shall not be altered during the bidding process and contract implementation, and a clause concerning joint and several liabilities among consortium members.*
11. *Financial Supporting letter from Bank and/or current account statement of the last 3 (three) months and/or other kind of Bank Account.*

PLN IP

PGE

12. Asli Surat Pernyataan di atas meterai bahwa semua informasi yang disampaikan adalah benar dan apabila ditemukan informasi yang tidak sesuai akan dikenakan sanksi administrasi berupa pembatalan sebagai Pemohon prakualifikasi.

13. Salinan Surat Keterangan Lulus CSMS risiko tinggi atau Surat Keterangan Teregistrasi Pertamina dengan CSMS risiko tinggi dan masih berlaku bagi pimpinan konsorsium, atau dokumen **Formulir - 9 Prakualifikasi CSMS** bagi yang belum memiliki sertifikat CSMS.

14. Salinan Surat Keterangan Lulus CSMS atau Surat Keterangan Teregistrasi Pertamina dengan CSMS sesuai tingkat risiko pekerjaan terkait aspek HSSE yang akan dilaksanakan oleh anggota konsorsium yang masih berlaku, atau dokumen **Formulir - 9 Prakualifikasi CSMS** bagi yang belum memiliki sertifikat CSMS.

15. Salinan Surat Keterangan Teregistrasi (SKT) / Registrasi Usaha Penunjang (RUP) dari Dirjen Energi Baru Terbarukan dan Konservasi Energi (EBTKE) Kementerian ESDM (seluruh anggota). Apabila belum memiliki maka dapat digantikan dengan surat pernyataan kesanggupan memperoleh SKT/RUP sebelum penunjukkan pemenang lelang.

16. Salinan Surat Ijin Usaha Jasa Penunjang Tenaga Listrik (SIUJPTL) dari Dirjen Ketenagalistrikan, Kementerian Energi Sumber Daya Mineral (ESDM) dari anggota konsorsium yang memiliki lingkup pekerjaan pelaksana pembangunan pembangkit dan transmisi. Apabila belum memiliki maka dapat digantikan dengan surat pernyataan kesanggupan memperoleh SIUJPTL sebelum penunjukkan pemenang lelang.

12. Original Statement Letter with stamp to guarantee that all informations provided are correct and any incorrect information will cause the Applicant is disqualified from the prequalification process.

*13. A copy of the Certificate of High-Risk CSMS Completion or a Certificate of Registration with Pertamina with a valid High-Risk CSMS for the consortium leader, or a **CSMS Prequalification Assessment (Form – 9)** for those who do not yet have a CSMS certificate.*

*14. A copy of the Certificate of CSMS Completion or a Certificate of Registration with Pertamina's CSMS, in accordance with the risk level of the work related to HSSE aspects to be carried out by the consortium members, which is still valid, or a **CSMS Prequalification Assessment (Form – 9)** for those who do not yet have a CSMS certificate.*

15. A copy of the Certificate of Registration (SKT) / Registration of Supporting Business (RUP) from the Directorate General of New Renewable Energy and Energy Conservation (EBTKE) of the Ministry of Energy and Mineral Resources (for all members). If not yet available, it can be substituted with a statement letter of commitment to obtain the SKT/RUP before the announcement of the tender winner.

16. A copy of the Electricity Support Services Business License (SIUJPTL) issued by the Directorate General of Electricity, Ministry of Energy and Mineral Resources (MEMR) from consortium members responsible for the construction of the power plant and transmission. If not yet available, it can be substituted with a statement letter of commitment to obtain the SIUJPTL before the announcement of the tender winner.

PLN IP

PGE

Bagian 3 – Persyaratan dan Kriteria Kualifikasi

Section 3 – Qualification Criteria and Requirements

Kriteria Kemampuan dan Kualifikasi [Eligibility and Qualification Criteria]			Persyaratan Yang Harus Dipenuhi [*Compliance Requirements*]			Dokumentasi [*Documentation*]
			Konsorsium [*Consortium*]			
No	**Subyek** [*Subject*]	**Persyaratan** [*Requirement*]	**Gabungan** [*All Partners Combined*]	**Anggota Konsorsium** [*Each Partner*]	**Minimal Satu Anggota** [*At Least One Partner*]	**Persyaratan Penyampaian** [*Submission Requirements*]
1. Kelayakan [*Eligibility*]						
1.1	**Badan Hukum** [*Legal Entity*]	Badan hukum sesuai dengan Petunjuk Bagi Pemohon **Pasal 5.1** [*Legal entity in accordance with Instruction to Applicant* ***Clause 5.1***]	N/A	Harus memenuhi persyaratan [*Must meet requirement*]	N/A	**Formulir - 2** dan **Formulir - 3** beserta lampirannya [***Formulir - 2*** *and* ***Formulir - 3****, with attachments*]
1.2	**Konflik Kepentingan** [*Conflict of Interest*]	Tidak terdapat konflik kepentingan sebagaimana dinyatakan dalam Petunjuk Bagi Pemohon **Pasal 5.4** [*No conflicts of interest in accordance with Instruction to Applicant* ***Clause 5.4***]	Harus memenuhi persyaratan [*Must meet requirement*]	Harus memenuhi persyaratan [*Must meet requirement*]	N/A	**Formulir - 1** [*Formulir - 1*]

PLN IP

PGE

Kriteria Kemampuan dan Kualifikasi [Eligibility and Qualification Criteria]			Persyaratan Yang Harus Dipenuhi [*Compliance Requirements*]			Dokumentasi [*Documentation*]
			Konsorsium [*Consortium*]			
No	**Subyek** [*Subject*]	**Persyaratan** [*Requirement*]	**Gabungan** [*All Partners Combined*]	**Anggota Konsorsium** [*Each Partner*]	**Minimal Satu Anggota** [*At Least One Partner*]	**Persyaratan Penyampaian** [*Submission Requirements*]
1.3	**Daftar Ketidaklayakan di Pertamina (Persero) dan PLN (Persero)** [*Pertamina (Persero) and PLN (Persero) Ineligibility List*]	Belum pernah dinyatakan tidak layak oleh grup Pertamina (Persero) dan grup PLN (Persero) sebagaimana dijelaskan di dalam Petunjuk Bagi Pemohon **Pasal 5.7** [*Never been declared ineligible by Pertamina (Persero) group and PLN (Persero) group, as described in Instruction to Applicant* ***Clause 5.7***]	Harus memenuhi persyaratan [*Must meet requirement*]	Harus memenuhi persyaratan [*Must meet requirement*]	N/A	**Formulir - 1** [*Formulir - 1*]
2. Sengketa Pengadilan [*Litigation*]						
2.1	**Sengketa Pengadilan yang Sedang Berjalan** [*Pending Litigation*]	Seluruh kasus sengketa di pengadilan yang saat ini sedang berjalan harus memiliki nilai yang tidak melebihi 10% dari nilai kekayaan bersih Pemohon dan dianggap telah terselesaikan. [*All pending litigation shall in total not represent more than 10% (ten percent) of the Applicant's net worth and shall be treated as resolved against the Applicant*].	N/A	Harus Memenuhi Persyaratan [*Must meet requirement by itself or as a partner to past or existing Consortium*]	N/A	**Formulir - 4** [*Formulir - 4*]

PLN IP

PGE

Kriteria Kemampuan dan Kualifikasi [Eligibility and Qualification Criteria]			Persyaratan Yang Harus Dipenuhi [*Compliance Requirements*]			Dokumentasi [*Documentation*]
			Konsorsium [*Consortium*]			
No	**Subyek** [*Subject*]	**Persyaratan** [*Requirement*]	**Gabungan** [*All Partners Combined*]	**Anggota Konsorsium** [*Each Partner*]	**Minimal Satu Anggota** [*At Least One Partner*]	**Persyaratan Penyampaian** [*Submission Requirements*]
2.2	**Riwayat Sengketa Pengadilan** [*Litigation History*]	Seluruh riwayat kasus sengketa di pengadilan dan dianggap telah terselesaikan. [*All historical litigation brought before the court deemed fully resolved.*].	N/A	Harus Memenuhi Persyaratan [*Must meet requirement by itself or as a partner to past or existing Consortium*]	N/A	**Formulir - 4** [*Formulir - 4*]
3. Kondisi Keuangan [*Financial Situation*]						
3.1	**Kinerja Keuangan** [*Financial Performance*]	Penyampaian Laporan Keuangan yang telah diaudit oleh Auditor Independen (Laporan Laba Rugi, Laporan Neraca, dan Laporan Arus Kas) tahun2022, 2023, 2024 dan Laporan Keuangan (Laporan Laba Rugi, Laporan Neraca, dan Laporan Arus Kas) *in house* hingga bulan dimana Prakualifikasi ini diumumkan, serta menyampaikan Laporan Pekerjaan yang Sedang Berjalan (Work In Progress Report) untuk menunjukan kondisi keuangan saat ini	N/A	Harus memenuhi persyaratan [*Must meet requirement*]	N/A	**Formulir - 5** beserta lampirannya [*Formulir - 5 with attachments*]

PLN IP	PGE

Kriteria Kemampuan dan Kualifikasi [Eligibility and Qualification Criteria]			Persyaratan Yang Harus Dipenuhi [*Compliance Requirements*]			Dokumentasi [*Documentation*]
No	**Subyek** [*Subject*]	**Persyaratan** [*Requirement*]	**Konsorsium** [*Consortium*]			**Persyaratan Penyampaian** [*Submission Requirements*]
			Gabungan [*All Partners Combined*]	**Anggota Konsorsium** [*Each Partner*]	**Minimal Satu Anggota** [*At Least One Partner*]	
		dan perkiraan keuntungan jangka panjang dari Pemohon. [*Submission of Financial Statements that have been audited by an Independent Auditor (Income Statement, Balance Sheet, and Cash Flow Statement) for the years 2022, 2023, 2024 and in-house Financial Statements (Income Statement, Balance Sheet, and Cash Flow Statement) up to the month when this Prequalification is announced, as well as submission of the Work In Progress Report to demonstrate the current financial condition and long-term profit projections of the Applicant.*]				
3.2	**Rata-Rata Perputaran Modal Tahunan Kegiatan Konstruksi** [***Average Annual Construction Turnover***]	Rata-rata perputaran modal tahunan untuk pekerjaan konstruksi yang dihitung berdasarkan bukti pembayaran kontrak baik kontrak yang telah diselesaikan ataupun yang sedang berlangsung, selama 3 (tiga) tahun terakhir. [*Average annual construction turnover calculated as total certified payments received for contracts in progress or completed, within the last 3 (three)years*]	N/A	Ada [*Available*]	N/A	**Formulir - 5** beserta lampirannya [*Formulir - 5 with attachments*]

PLN IP

PGE

Kriteria Kemampuan dan Kualifikasi [Eligibility and Qualification Criteria]			Persyaratan Yang Harus Dipenuhi [*Compliance Requirements*]			Dokumentasi [*Documentation*]
			Konsorsium [*Consortium*]			
No	**Subyek** [*Subject*]	**Persyaratan** [*Requirement*]	**Gabungan** [*All Partners Combined*]	**Anggota Konsorsium** [*Each Partner*]	**Minimal Satu Anggota** [*At Least One Partner*]	**Persyaratan Penyampaian** [*Submission Requirements*]
3.3	**Sumber Pendanaan** *[Financial Resources]*	(i) Pemohon harus memastikan ketersediaan dana untuk menjamin pelaksanaan konstruksi terlepas dari ruang lingkup pekerjaan yang akan dilakukan oleh Subkontraktor yang ditunjuk. (ii) Pemohon juga harus menunjukkan, dengan cara yang memuaskan bagi Pemberi Kerja, bahwa ia memiliki sumber keuangan yang memadai untuk memenuhi kebutuhan arus kas pada pekerjaan yang sedang berlangsung dan untuk komitmen kontrak di masa depan. *[(i) Applicant shall ensure the availability of the cash to secure the construction regardless the scope of the works would be performed by appointed Sub Contractors.* *(ii) Applicant shall also demonstrate, to the satisfaction of the Employer, that it has adequate sources of finance to meet the cash flow requirements on works currently in progress and for future contract commitments.]*	N/A	Ada [*Available*]	N/A	**Formulir - 5** beserta lampirannya [*Formulir - 5 with attachments*]

PLN IP	PGE

Kriteria Kemampuan dan Kualifikasi [Eligibility and Qualification Criteria]			Persyaratan Yang Harus Dipenuhi [*Compliance Requirements*]			Dokumentasi [*Documentation*]
			Konsorsium [*Consortium*]			
No	**Subyek** [*Subject*]	**Persyaratan** [*Requirement*]	**Gabungan** [*All Partners Combined*]	**Anggota Konsorsium** [*Each Partner*]	**Minimal Satu Anggota** [*At Least One Partner*]	**Persyaratan Penyampaian** [*Submission Requirements*]
4. Pengalaman [*Experience*]						
4.1	**Pengalaman Pekerjaan EPCC Sejenis** [*Specific EPCC Experience*]	Berpengalaman sebagai kontraktor utama atau anggota konsorsium pemegang kontrak Proyek EPCC PLTP/FCRS, PLTU, PLTG, PLTGU, atau PLTN dengan nilai kontrak minimum USD 20 Juta dalam 15 (lima belas) tahun terakhir yang dibuktikan dengan salinan kontrak yang menunjukkan nilai kontrak dan Final Acceptance Certificate atau sejenisnya. [*Experienced as the main contractor or a member of the consortium holding the contract for EPCC projects of Geothermal Power Plants (PLTP/FCRS), Coal-Fired Power Plants (PLTU), Gas Power Plants (PLTG), Combined Cycle Power Plants (PLTGU), or Nuclear Power Plants (PLTN) with a minimum contract value of USD 20 million in the last 15 years as evidenced by copy of contract that shows the contract amount and Final Acceptance Certificate or equivalent documents.*]	N/A	N/A	Harus memenuhi persyaratan [*Must meet requirement*]	**Formulir - 7** [*Formulir - 7*]

PLN IP	PGE

Kriteria Kemampuan dan Kualifikasi [Eligibility and Qualification Criteria]			Persyaratan Yang Harus Dipenuhi [*Compliance Requirements*]			Dokumentasi [*Documentation*]
			Konsorsium [*Consortium*]			
No	**Subyek** [*Subject*]	**Persyaratan** [*Requirement*]	**Gabungan** [*All Partners Combined*]	**Anggota Konsorsium** [*Each Partner*]	**Minimal Satu Anggota** [*At Least One Partner*]	**Persyaratan Penyampaian** [*Submission Requirements*]
4.2	**Pengalaman Sebagai Penyedia Teknologi Binary** [*Experience as Binary Technology Provider*]	Berpengalaman sebagai penyedia teknologi *Binary/ ORC* untuk Pembangkit Listrik dengan memenuhi persyaratan berikut: a. Pernah menjadi penyedia teknologi *Binary/ORC* untuk Pembangkit Listrik dengan kapasitas minimum 15 (lima belas) MW *gross* per unit/turbin minimal 1 (satu) unit yang dibuktikan dengan dokumen Process Flow Diagram (PFD) dan masih beroperasi selama 5 (lima) tahun terakhir yang dibuktikan dengan surat pernyataan dari pihak operator Pembangkit Listrik terkait. b. Pernah menjadi penyedia teknologi *Binary/ ORC* untuk Pembangkit Listrik dengan akumulasi kapasitas terpasang dalam kurun waktu 15 (lima belas) tahun terakhir dengan total pembangkitan 90 (sembilan puluh) MW yang dibuktikan dengan Final Acceptance Certificate atau sejenisnya. Namun, apabila Pemohon tidak dapat memenuhi persyaratan ini, maka Pemohon wajib menyertakan surat kesanggupan untuk mengimplementasikan Masa Pemeliharaan dalam kontrak EPCC sesuai ketentuan berikut:	N/A	N/A	Harus memenuhi persyaratan [*Must meet requirement*]	**Formulir - 7** [*Formulir - 7*]

PLN IP	PGE

Kriteria Kemampuan dan Kualifikasi [Eligibility and Qualification Criteria]			Persyaratan Yang Harus Dipenuhi [*Compliance Requirements*]			Dokumentasi [*Documentation*]
			Konsorsium [*Consortium*]			
No	**Subyek** [*Subject*]	**Persyaratan** [*Requirement*]	**Gabungan** [*All Partners Combined*]	**Anggota Konsorsium** [*Each Partner*]	**Minimal Satu Anggota** [*At Least One Partner*]	**Persyaratan Penyampaian** [*Submission Requirements*]
		Akumulasi Kapasitas Terpasang Pembangkit Listrik ORC / **Masa Pemeliharaan** 72 MW s.d < 90 MW — 2 Tahun 54 MW s.d < 72 MW — 3 Tahun 36 MW s.d < 54 MW — 4 Tahun 18 MW s.d < 36 MW — 5 Tahun *[a. Has previously served as a technology provider for Binary/ORC Power Plants with a minimum capacity of 15 (fifteen) MW gross per unit/turbine, at least 1 (one) unit, as evidenced by a Process Flow Diagram (PFD) document, and has been operational for the last 5 (five) years, as evidenced by a statement letter from the relevant Power Plant operator.* *b. Previously served as a technology provider for Binary/ORC Power Plants with a cumulative installed capacity of 90 (ninety) MW over the past 15 (fifteen) years, as evidenced by Final Acceptance Certificates or equivalent documents.. However, if the Applicant cannot meet this requirement, the Applicant must include a letter of commitment to implement the Warranty Period in the EPCC contract*				

PLN IP	PGE

Kriteria Kemampuan dan Kualifikasi [Eligibility and Qualification Criteria]			Persyaratan Yang Harus Dipenuhi [*Compliance Requirements*]			Dokumentasi [*Documentation*]
			Konsorsium [*Consortium*]			
No	**Subyek** [*Subject*]	**Persyaratan** [*Requirement*]	**Gabungan** [*All Partners Combined*]	**Anggota Konsorsium** [*Each Partner*]	**Minimal Satu Anggota** [*At Least One Partner*]	**Persyaratan Penyampaian** [*Submission Requirements*]
		in accordance with the following provisions:				

Accumulated Installed Capacity of ORC Power Plant	Warranty Period
72 MW to < 90 MW	2 years
54 MW to < 72 MW	3 years
36 MW to < 54 MW	4 years
18 MW to < 36 MW	5 years

5. Subkontraktor Khusus [*Specialist Sub-Contractors*]

PLN IP	PGE

Kriteria Kemampuan dan Kualifikasi [Eligibility and Qualification Criteria]			Persyaratan Yang Harus Dipenuhi [*Compliance Requirements*]			Dokumentasi [*Documentation*]
			Konsorsium [*Consortium*]			
No	**Subyek** [*Subject*]	**Persyaratan** [*Requirement*]	**Gabungan** [*All Partners Combined*]	**Anggota Konsorsium** [*Each Partner*]	**Minimal Satu Anggota** [*At Least One Partner*]	**Persyaratan Penyampaian** [*Submission Requirements*]
5.1.		**Konstruksi jalur transmisi dan gardu induk/Switchyard** *[Construction of transmission lines or substations/switchyard]* Memiliki Sertifikat Badan Usaha (SBU) untuk ijin usaha jasa pelaksana instalasi jaringan transmisi tenaga listrik tegangan tinggi (minimum 150 kV) dan berpengalaman dalam membangun jalur transmisi tegangan tinggi dan gardu induk dalam kurun waktu 10 (sepuluh) tahun terakhir. [*Possess a Business Entity Certificate (SBU) for the Implementation of High Voltage Electric Power Transmission Network Installation Services (minimum 150 kV) and have experience in constructing high voltage transmission line and/or substation/switchyard within the last 10 (ten) years.*]	Harus memenuhi persyaratan [*Must meet requirement*]	N/A	N/A	**Formulir - 8** [*Formulir - 8*]

PLN IP	PGE

Kriteria Kemampuan dan Kualifikasi [Eligibility and Qualification Criteria]			Persyaratan Yang Harus Dipenuhi [*Compliance Requirements*]			Dokumentasi [*Documentation*]
			Konsorsium [*Consortium*]			
No	**Subyek** [*Subject*]	**Persyaratan** [*Requirement*]	**Gabungan** [*All Partners Combined*]	**Anggota Konsorsium** [*Each Partner*]	**Minimal Satu Anggota** [*At Least One Partner*]	**Persyaratan Penyampaian** [*Submission Requirements*]
6. Keselamatan & Kesehatan Kerja, dan Lingkungan [*Safety, Health, and Environment*]						
6.1	**Contractor Safety Management System**	Memenuhi sertifikasi *Contractor Safety Management System* (CSMS) yang diterbitkan oleh Pertamina dengan menyertakan (i) Salinan Surat Keterangan Lulus CSMS risiko tinggi atau Surat Keterangan Teregistrasi Pertamina dengan CSMS risiko tinggi dan masih berlaku bagi pimpinan konsorsium Untuk pimpinan konsorsium yang belum memiliki CSMS, dapat menyampaikan dokumen sesuai Formulir Penilaian Kualifikasi CSMS. (ii) Salinan surat Keterangan Lulus CSMS atau Surat Keterangan Teregistrasi Pertamina dengan CSMS bagi anggota konsorsium dengan tingkat risiko sesuai *scope of work* yang akan dilaksanakan dan masih berlaku, atau dokumen Formulir Penilaian Kualifikasi CSMS bagi yang belum memiliki sertifikat CSMS. [*Fulfill the Contractor Safety Management System (CSMS) certification issued by Pertamina by including:* *(i) A copy of the High-Risk CSMS Completion Certificate or a copy of Pertamina's High-Risk CSMS Registration Certificate that is still valid for the consortium leader.* *For a consortium leader who does not yet have a CSMS,*	N/A	Harus memenuhi persyaratan [*Must meet requirement*]	N/A	**Formulir - 9** ***[Formulir - 9]***

PLN IP	PGE

Kriteria Kemampuan dan Kualifikasi [Eligibility and Qualification Criteria]			Persyaratan Yang Harus Dipenuhi [*Compliance Requirements*]			Dokumentasi [*Documentation*]
			Konsorsium [*Consortium*]			
No	**Subyek** [*Subject*]	**Persyaratan** [*Requirement*]	**Gabungan** [*All Partners Combined*]	**Anggota Konsorsium** [*Each Partner*]	**Minimal Satu Anggota** [*At Least One Partner*]	**Persyaratan Penyampaian** [*Submission Requirements*]
		relevant documents can be submitted according to the CSMS Qualification Assessment Form. *(ii) A copy of the CSMS Completion Certificate or a copy of Pertamina's CSMS Registration Certificate for consortium members with a risk level corresponding to the scope of work to be carried out and still valid, or the CSMS Qualification Assessment Form for those who do not yet have a CSMS certificate.*]				

PLN IP

PGE

Bagian 4 – Formulir Permohonan

Section 4 – Application Forms

Formulir - 1
Formulir Pengajuan Permohonan
Form - 1
Application Submission Form

Tanggal [*Date*] : *[dd.mm.yyyy]*
Collective Number :

Kepada [*To*]: Panitia Pengadaan PT Pertamina Geothermal Energy Tbk & PT PLN Indonesia Power

Kami yang bertanda-tangan di bawah ini, bermaksud mengikuti prakualifikasi kontrak pekerjaan sebagaimana Collective Number tertera di atas, dan kami menyatakan bahwa:
[*We, the undersigned, apply to be prequalified for the contract of referenced number and declare that*]:

(a) Kami telah mempelajari dan tidak merasa keberatan terhadap isi dokumen prakualifikasi, termasuk perubahan-perubahan (apabila ada) yang diterbitkan, sesuai dengan Bagian 1 – Petunjuk Bagi Pemohon Pasal 7:
[*We have examined and have no reservations to the prequalification document, including addendum(s) (if any) issued in accordance with Section 1 – Instructions to Applicants Clause 7:*]

Masukkan nomor dan tanggal penerbitan dari masing-masing perubahan (apabila ada)
[Insert the number and issuing date of each addendum (if any)].

(b) Kami, yang terlibat di dalam proses prakualifikasi ini, adalah benar merupakan badan hukum sesuai dengan Bagian 1 – Petunjuk Bagi Pemohon Pasal 5.1.
[*We, who are intending to apply for this prequalification process, are legal entity in accordance with Section 1 – Instructions to Applicants Clause 5.1*]

(c) Kami, termasuk seluruh subkontraktor atau pemasok yang terlibat di dalam proses prakualifikasi ini, tidak memiliki konflik kepentingan antara satu dengan yang lainnya, sesuai dengan Bagian 1 – Petunjuk Bagi Pemohon Pasal 5.4.
[*We, including any subcontractors or suppliers for any part of the contract resulting from this prequalification, do not have any conflict of interest, in accordance with Section 1 – Instructions to Applicants Clause 5.4*]

(d) Kami, termasuk seluruh subkontraktor atau pemasok yang terlibat di dalam proses prakualifikasi ini, tidak pernah tercantum di dalam Daftar Hitam grup Pertamina (Persero) dan grup PLN (Persero), sesuai Bagian 1 – Petunjuk Bagi Pemohon Pasal 5.7.
[*We, including any subcontractors or suppliers for any part of the contract resulting from this prequalification, have not been declared ineligible by Pertamina (Persero) and PLN (Persero), in accordance with Section 1 – Instructions to Applicants Clause 5.7*]

(e) Kami, berdasarkan Bagian 1 – Petunjuk Bagi Pemohon Pasal 19, bermaksud untuk menyerahkan pekerjaan-pekerjaan sebagaimana di bawah ini kepada sub-Kontraktor:
[*We, in accordance with Section 1 – Instructions to Applicants Clause 19, plan to subcontract the following key activities and/or parts of the works*]

PLN IP

PGE

(f) Kami menyadari bahwa PGE-PLN IP dapat melakukan pembatalan terhadap proses prakualifikasi sewaktu-waktu dan PGE-PLN IP tidak terikat untuk menerima dokumen permohonan apapun atau untuk mengundang Pemohon yang telah lulus prakualifikasi untuk mengikuti proses pelelangan, tanpa menambah kewajiban-kewajiban tertentu kepada Pemohon sebagaimana dinyatakan dalam Bagian 1 – Petunjuk Bagi Pemohon Pasal 21.
[*We understand that PGE-PLN IP may cancel the prequalification process at any time and that PGE-PLN IP are neither bound to accept any application that PGE-PLN IP may receive nor to invite the prequalified Applicants to bid for the contract subject of this prequalification, without incurring any liability to the Applicants, in accordance with Section 1 – Instructions to Applicants Clause 21*]

Tanda-tangan
Signed

Nama
Name

Jabatan
In the capacity of

Memiliki kewenangan untuk menandatangani dokumen permohonan ini untuk dan atas nama
Duly authorized to sign the application for and on behalf of

Nama Pemohon
Applicant's name

Alamat
Address

Tertanggal
Dated on

PLN IP

PGE

Formulir - 2
Formulir Informasi Pemohon
Form - 2
Applicant Information Form

Tanggal [*Date*] : *[dd,mm,yyyy]*
Collective Number :
Halaman [*Page*] ... *dari* [*of*] ... *halaman* [*pages*]

Nama Pemohon *[Applicant's legal name]*
Sebutkan nama masing-masing anggota Konsorsium *[Legal name of each Consortium's member]*
Hukum yang akan dipergunakan [*Applicant's actual or intended country of constitution:*]
Tahun berdirinya perusahaan masing-masing anggota Konsorsium [*Applicant's actual or intended year of constitution:*]
Alamat masing-masing anggota Konsorsium di negara tempat berdiri [*Applicant's legal address in country of constitution:*]
Informasi perwakilan berwenang dari Pemohon [*Applicant's authorized representative information*] Nama : [*Name*] Alamat : [*Address*] Telefon/No Fax : [*Telephone/Fax numbers*] Alamat e-mail : [*E-mail address*]
Lampiran yang disertakan adalah salinan dari dokumen asli dari: [*Attached are copies of original documents of*] ☐ Perjanjian Konsorsium yang sesuai dengan Bagian 1 – Petunjuk Bagi Pemohon Pasal 5.2 [*In case of Consortium, letter of intent to form Consortium or Consortium agreement, in accordance with Section 1 – Instructions to Applicants Clause 5.2*]

PLN IP	PGE

Formulir - 3
Formulir Informasi Mitra Pemohon
Form - 3
Applicant Partner Information Form

Tabel di bawah harus diisi oleh Pemohon dan seluruh anggota Konsorsium, subkontraktor, pemasok dan mitra lainnya yang terlibat
[The following form shall be filled in for the Applicant's partners including partner(s) of a consortium, subcontractors, suppliers and other partners]

Tanggal [*Date*] : *[dd.mm.yyyy]*
Collective Number :
Halaman [*Page*] ... *dari* [*of*] ... *halaman* [*pages*]

Nama Konsorsium [*Consortium Applicant legal name*]
Nama resmi Mitra Pemohon [*Applicant Partner's legal name*]
Negara tempat Mitra Pemohon terdaftar *[Applicant Partner's country of registration]*
Tahun berdirinya Mitra Pemohon *[Applicant Partner's year of constitution]*
Alamat Resmi Mitra Pemohon di Negara Asal *[Applicant Partner's legal address in country of constitution]*
Informasi perwakilan berwenang dari Mitra Pemohon [*Applicant Partner's authorized representative information*] Nama : [*Name*] Alamat : [*Address*] Telefon/No Fax : [*Telephone/Fax numbers*] Alamat e-mail : [*E-mail address*]
Lampiran yang disertakan adalah salinan dari dokumen asli dari: [*Attached are copies of original documents of*] ☐ Akta pembentukan atau dokumen pendirian, dan dokumen pendaftaran dari badan hukum dengan nama sebagaimana di atas, sesuai dengan Bagian 1 – Petunjuk Bagi Pemohon Pasal 5.1. [*Articles of incorporation or documents of constitution, and documents of registration ofthe legal entity named above, in accordance with Section 1 – Instructions to Applicants Clause 5.1*]

PLN IP	PGE

Formulir - 4
Sengketa Pengadilan yang Sedang Berjalan

Form - 4
Pending Litigation

Tabel di bawah harus diisi oleh Pemohon dan seluruh anggota Konsorsium.
[The following form shall be filled in for the Applicant's partners including partner(s) of a consortium]

Tanggal [*Date*] : *[dd,mm,yyyy]*
Nama Resmi Pemohon [*Applicant's Legal Name*] :
Nama Resmi Mitra Pemohon [*Applicant's Party Legal Name*] :
Collective Number :
Halaman [*Page*] ... *dari* [*of*] ... *halaman* [*pages*]

1. Sengketa Pengadilan yang Sedang Berjalan [*Pending Litigation*]

Sengketa Pengadilan yang Sedang Berjalan [*Pending Litigation*]			
☐ Tidak memiliki sengketa pengadilan yang sedang berjalan sesuai dengan Bagian 3 – Persyaratan dan Kriteria Kualifikasi, Pasal 2. [*No pending litigation in accordance with Section 3 – Qualification Criteria and Requirements, Clause 2*] ☐ Memiliki sengketa pengadilan yang sedang berjalan sesuai dengan Bagian 3 – Persyaratan dan Kriteria Kualifikasi, Pasal 2, sebagaimana dijelaskan pada tabel di bawah ini. [*Pending litigation in accordance with Section 3 – Qualification Criteria and Requirements, Clause 2 as indicated below*]			
Tahun **[*Year*]**	**Besaran dalam persentase kekayaan bersih** **[*Outcome as Percentage of Net Worth*]**	**Identitas Kontrak** **[*Contract Identification*]**	**Jumlah Keseluruhan Kontrak (nilai saat ini setara dalam US$** **[*Total Contract Amount (current value, US$ equivalent)*]**
Tahun *[year]*	Persentase *[percentage]*	Identitas Kontrak : [*Contract Identification*] Nama Pemberi Kerja : [*Name of Employeer*] Alamat Pemberi Kerja : [*Address of Employeer*] Permasalahan : [*Matter in dispute*]	Jumlah *[amount]*

PLN IP

PGE

2. Riwayat Sengketa Pengadilan [*Litigation History*]

Riwayat Sengketa Pengadilan [*Litigation History*]			
☐ Seluruh riwayat kasus sengketa di pengadilan dan dianggap telah terselesaikan. Bagian 3 – Persyaratan dan Kriteria Kualifikasi, Pasal 2. [*All historical litigation brought before the court deemed fully resolved in accordance with Section 3 – Qualification Criteria and Requirements, Clause 2*]			
Tahun [*Year*]	**Besaran dalam persentase kekayaan bersih** [***Outcome as Percentage of Net Worth***]	**Identitas Kontrak** [***Contract Identification***]	**Jumlah Keseluruhan Kontrak (nilai saat ini setara dalam US$** [***Total Contract Amount (current value, US$ equivalent)***]
Tahun *[year]*	Persentase *[percentage]*	Identitas Kontrak : [*Contract Identification*] Nama Pemberi Kerja : [*Name of Employeer*] Alamat Pemberi Kerja : [*Address of Employeer*] Permasalahan : [*Matter in dispute*]	Jumlah *[amount]*

PLN IP	PGE

Formulir - 5
Kondisi Keuangan
Form - 5
Financial Situation

Tabel di bawah harus diisi oleh Pemohon dan seluruh anggota Konsorsium.
[The following form shall be filled in for the Applicant's partners including partner(s) of a consortium]

Tanggal [*Date*] : *[dd.mm.yyyy]*
Nama Resmi Pemohon [*Applicant's Legal Name*] :
Nama Resmi Mitra Pemohon [*Applicant's Party Legal Name*] :
Collective Number :
Halaman [*Page*] ... *dari* [*of*] ... *halaman* [*pages*]

1. Data Keuangan [*Financial Data*]

	Informasi Tiga Tahun Terakhir (setara US$) [*Historic Information for Previous 3 years, (US$ Equivalent)*]		
	Tahun-1 [*Year 1*]	Tahun-2 [*Year 2*]	Tahun-3 [*Year 3*]
	Informasi dari Neraca [*Information from Balance Sheet*]		
Total Aktiva [*Total Assets*]			
Total Kewajiban Terhutang [*Total Liabilities*]			
Kekayaan Bersih [*Net Worth*]			
Aktiva Lancar [*Current Assets*]			
Utang Lancar [*Current Liabilities*]			
	Informasi dari Pernyataan Penghasilan [*Information from Income Statement*]		
Total Penghasilan [*Total Revenue*]			
Keuntungan Sebelum Dipotong Pajak [*Profits Before Taxes*]			
Keuntungan Setelah Dipotong Pajak [*Profits After Taxes*]			
Arus Kas Operasional [*Operational Cash Flow*]			

PLN IP	PGE

2. Dokumen Keuangan [*Financial documents*]

Pemohon dan mitra Pemohon harus menyertakan salinan laporan keuangan yang telah diaudit selama 3 (tiga) tahun terakhir sesuai Bagian 3 – Persyaratan dan Kriteria Kualifikasi, Pasal 3. Laporan Keuangan harus:
[*The Applicant and its partners shall provide copies of audited financial statements for 3 (three) years pursuant to Section 3 – Qualification Criteria and Requirements Clause 3. The financial statements shall*]

(a) Mencerminkan kondisi keuangan Pemohon atau anggota Konsorsium, bukan perusahaan Induk berikut anak perusahaannya.
[*Reflect the financial situation of the Applicant or partner to a Consortium, and not sister or parent companies*]

(b) Telah diaudit oleh akuntan publik
[*be audited by a certified accountant*]

(c) berupa dokumen lengkap, termasuk seluruh catatan atas laporan keuangan
[*be complete, including all notes to the financial statements*]

(d) sesuai dengan periode akuntansi yang telah selesai dan diaudit (laporan keuangan yang tidak mencerminkan suatu periode akuntansi, tidak akan diterima)
[*correspond to accounting periods already completed and audited (no statements for partial periods shall be requested or accepted)*]

☐	Lampiran yang disertakan adalah salinan dari asli laporan keuangan (laporan rugi laba, neraca berikut seluruh catatannya) selama 3 (tiga) tahun terakhir, sebagaimana tersebut di atas, dan memenuhi persyaratan yang diminta. [*Attached are copies of original financial statements (balance sheet including all related notes, and profit & loss) for the 3 (three) years, as indicated above, and complying with the requirements*]

PLN IP	PGE

3. Rata-Rata Perputaran Modal Konstruksi Tahunan [*Average Annual Construction Turnover*]

Tabel di bawah harus diisi oleh Pemohon dan seluruh anggota Konsorsium.
[The following form shall be filled in for the Applicant's partners including partner(s) of a consortium]

Tanggal [*Date*] : *[dd,mm,yyyy]*
Nama Resmi Pemohon [*Applicant's Legal Name*] :
Nama Resmi Mitra Pemohon [*Applicant's Party Legal Name*] :
Collective Number :
Halaman [*Page*] ... *dari* [*of*] ... *halaman* [*pages*]

Data Perputaran Modal Tahunan (Untuk Pekerjaan Konstruksi) [*Annual Turnover Data (Construction only)*]			
Tahun [*Year*]	**Jumlah dan Mata Uang yang Digunakan** [*Amount and Currency*]	**Nilai Tukar** [*Exchange Rate*]	**Setara US$** [*US$ Equivalent*]
		Rata-Rata Perputaran Modal Konstruksi Tahunan [*Average Annual Construction Turnover*]*	

* Rata-rata perputaran modal konstruksi tahunan dihitung sebagai pembayaran total yang diterima dari pekerjaan yang telah selesai atau yang sedang berlangsung, dibagi jumlah tahun, sebagaimana yang ditetapkan pada Bagian 3 – Persyaratan dan Kriteria Kualifikasi

[*Average Annual Construction Turnover calculated as total certified payments received for work in progress or completed, divided by the number of years specified in Section 3 – Qualification Criteria and Requirements*]

PLN IP

PGE

4. Sumber Pendanaan [*Financial Resources*]

Tabel di bawah harus diisi oleh Pemohon dan seluruh anggota Konsorsium.
[The following form shall be filled in for the Applicant's partners including partner(s) of a consortium]

Tanggal [*Date*] : *[dd.mm.yyyy]*
Nama Resmi Pemohon [*Applicant's Legal Name*] :
Nama Resmi Mitra Pemohon [*Applicant's Party Legal Name*] :
Collective Number :
Halaman [*Page*] … *dari* [*of*] … *halaman* [*pages*]

Tentukan sumber pendanaan yang diusulkan, seperti aset likuid, aset riil yang tidak terbebani, jalur kredit, dan sumber keuangan lainnya, setelah dikurangi dengan komitmen yang ada, yang tersedia untuk memenuhi kebutuhan aliran kas konstruksi total dari Kontrak Kontraktor yang dimaksud sebagaimana tercantum dalam **Bagian 3 – Persyaratan dan Kriteria Kualifikasi.**

[Specify proposed sources of financing, such as liquid assets, unencumbered real assets, lines of credit, and other financial means, net of current commitments, available to meet the total construction cash flow demands of the subject Contractor Contracts as indicated in ***Section 3 – Qualification Criteria and Requirements****]*

Sumber Pendanaan *Financial Resources*		
No. *No.*	**Sumber Pendanaan** *Source of Financing*	**Nilai** *Amount* *(USD equivalent)*
1		
2		
3		

PLN IP

PGE

5. Komitmen Kontrak Berjalan [*Current Contract Commitments*]

Tabel di bawah harus diisi oleh Pemohon dan seluruh anggota Konsorsium.
[The following form shall be filled in for the Applicant's partners including partner(s) of a consortium]

Tanggal [*Date*] : *[dd.mm.yyyy]*
Nama Resmi Pemohon [*Applicant's Legal Name*] :
Nama Resmi Mitra Pemohon [*Applicant's Party Legal Name*] :
Collective Number :
Halaman [*Page*] … *dari* [*of*] … *halaman* [*pages*]

Sediakan informasi mengenai komitmen saat ini pada semua Kontrak yang telah diberikan, atau yang telah menerima *Letter of Intent* atau *Letter of Acceptance*, atau untuk Kontrak yang mendekati penyelesaian tetapi belum menerima sertifikat penyelesaian penuh dan tanpa syarat, sebagaimana tercantum dalam **Bagian 3 – Persyaratan dan Kriteria Kualifikasi**.

[Provide information on current commitments on all Contracts that have been awarded, or for which a letter of intent or acceptance has been received, or for Contracts approaching completion, but for which an unqualified, full completion certificate has yet to be issued, in accordance with ***Section 3 – Qualification Criteria and Requirements****]*

Komitmen Kontrak Berjalan *Current Contract Commitments*					
No. *No.*	**Nama Kontrak** *Name of Contract*	**Kontak Pemberi Kerja [Alamat, Telepon, Faks]** *Employer's Contact [Address, Tel, Fax*	**Nilai Sisa Pekerjaan** *Value of Outstanding Work* *[Current USD Equivalent]*	**Perkiraan Tanggal Penyelesaian** *Estimated Completion Date*	**Rata-rata Tagihan Bulanan selama Enam Bulan Terakhir** *Average Monthly Invoicing Over Last Six Months* *[USD/month)]*
1					
2					
3					
4					
5					

PLN IP

PGE

Formulir - 6
Pengalaman Pekerjaan EPCC
Form - 6
General EPCC Experience

Tabel di bawah harus diisi oleh Pemohon dan seluruh anggota Konsorsium.
[The following form shall be filled in for the Applicant's partners including partner(s) of a consortium]

Tanggal [*Date*] : *[dd,mm,yyyy]*
Nama Resmi Pemohon [*Applicant's Legal Name*] :
Nama Resmi Mitra Pemohon [*Applicant's Party Legal Name*] :
Collective Number :
Halaman [*Page*] ... *dari* [*of*] ... *halaman* [*pages*]

Cantumkan kontrak-kontrak yang dapat menggambarkan pekerjaan konstruksi yang telah dilakukan selama 10 (sepuluh) tahun terakhir, sesuai Pasal 4.1 Bagian 3 – Persyaratan dan Kriteria Kualifikasi. Urutkan kontrak berdasarkan tanggal dimulainya pekerjaan.

[*Identify contracts that demonstrate continuous construction work over the past 10 (ten) years pursuant to Clause 4.1* Section 3 – Qualification Criteria and Requirements. *List contracts chronologically, according to their commencement (starting) dates.*]

Pengalaman Pekerjaan Konstruksi [***General Construction Experience***]			
Mulai (Bulan dan Tahun) [***Starting (Month and Year)***]	**Selesai (Bulan dan Tahun)** [***Ending (Month and Year)***]	**Identitas Kontrak** [***Contract Identification***]	**Peran dari Pemohon** [***Role of Applicant***]
[mm,yyyy]	[mm,yyyy]	Nama kontrak : [*Contract name*] Penjelasan singkat dari pekerjaan yang dilakukan oleh Pemohon : [*Brief description of the works performed by the Applicant*] Nama pemberi kerja [*Name of Employeer*] Alamat : [*Address*]	Kontraktor atau Subkontraktor atau Manajemen Kontraktor *[insert "Contractor" or "Subcontractor" or "Management Contractor"]*

PLN IP

PGE

Formulir - 7
Pengalaman Pekerjaan EPCC Sejenis
Form - 7
Specific EPCC Experience

Tabel di bawah harus diisi oleh Pemohon dan seluruh anggota Konsorsium.
[The following form shall be filled in for the Applicant's partners including partner(s) of a consortium]

Tanggal [*Date*] : *[dd.mm.yyyy]*
Nama Resmi Pemohon [*Applicant's Legal Name*] :
Nama Resmi Mitra Pemohon [*Applicant's Party Legal Name*] :
Collective Number :
Halaman [*Page*] ... *dari* [*of*] ... *halaman* [*pages*]

Satu Formulir untuk Satu Kontrak [*Fill up 1 (one) form per contract*]

Kontrak Pekerjaan dengan Besaran dan Situasi Sejenis **[*Contract of Similar Size and Nature*]**		
Bagian **[*Item*]**	**Informasi** **[*Information*]**	
Identitas Kontrak [*Contract Identification*]		
Tanggal Kontrak [*Award Date*]		
Tanggal Berakhirnya Kontrak [*Completion Date*]		
Peran dalam Kontrak [*Role in Contract*]		
Nilai Kontrak dalam US$ [*Total Contract Amount in US$*]		
Jika sebagai anggota Konsorsium, jelaskan bentuk keikutsertaan dalam besaran nilai kontrak [*If partner in a Consortium, specify participation in total contract amount*]	%	US$
Nama Pemberi Kerja: [*Employer Name*] Alamat: [*Address*] Telephone/Fax Number: E-mail:		

PLN IP	PGE

Bagian [*Item*]	**Informasi** [*Information*]
Penjelasan kesesuaian pekerjaan dengan persyaratan dalam Pasal 4 Bagian 3 – Persyaratan dan Kriteria Kualifikasi [*Description of the similarity in accordance with Clause 4 of Section 3 – Qualification Criteria and Requirements*]	
Nilai kontrak dalam US$ [*Amount in US$*]	
Besaran Kapasitas Pembangkit dalam MW [*Power Plant Capacity in MW*]	
Teknologi Pembangkit [*Power Plant Technology*]	
Karakteristik lainnya [*Other Characteristics*]	

PLN IP

PGE

Formulir - 8
Pengalaman Pekerjaan EPCC Subkontraktor Khusus
Form - 8
EPCC Experience for Specialist Subcontractors

Tanggal [*Date*] : *[dd,mm,yyyy]*
Nama Resmi Pemohon [*Applicant's Legal Name*] :
Nama Resmi Mitra Pemohon [*Applicant's Party Legal Name*] :
Nama Resmi Subkontraktor [*Subcontractor's Legal Name*] :
Collective Number :
Halaman [*Page*] *... dari* [*of*] *... halaman* [*pages*]

Satu Formulir untuk Satu Kontrak [*Fill up 1 (one) form per contract*]

Kontrak dengan Aktifitas Utama yang Sejenis [*Contract with Similar Key Activities*]			
Bagian [*Item*]	**Informasi** [*Information*]		
Identitas Kontrak [*Contract Identification*]			
Tanggal Kontrak [*Award Date*]			
Tanggal Berakhirnya Kontrak [*Completion Date*]			
Peran dalam Kontrak [*Role in Contract*] *Tandai kotak yang sesuai [check the appropriate box]*	Kontraktor Utama [*Prime Contractor*] ☐	Kontraktor Manajemen [*Management Contractor*] ☐	Subkontraktor [*Subcontractor*] ☐
Nilai Kontrak dalam US$ [*Total Contract Amount in US$*]			
Jika bagian dari Konsorsium atau subkontraktor, informasikan besarnya porsi terhadap nilai keseluruhan kontrak [*If partner in a Consortium or subcontractor, specify participation of total contract amount*]	%	*US$*	

PLN IP

PGE

Nama Pemberi Kerja [*Employeers Name*] Alamat [*Address*] Telephone/Fax Number:	

PLN IP

PGE

Formulir - 9
PRAKUALIFIKASI CSMS
Form - 9
CSMS PREQUALIFICATION

PROFIL KONTRAKTOR [*CONTRACTOR PROFILE*]

1. Nama Perusahaan [*Company Name*] : .....

   Alamat Pos [*Postal Address*] : .....

   Nomor Telephone/Fax [*Phone/Fax Number*] : .....

   Email : .....

2. Anggota Direksi [*Board of Director*]

NO	JABATAN [*POSITION*]	NAMA [*NAME*]	PENDIDIKAN TERAKHIR [*EDUCATION*]	MASA KERJA [*WORK EXPERIENCE*]
1.	.....	.....	.....	.....
2.	.....	.....	.....	.....
3.	.....	.....	.....	.....
4.	.....	.....	.....	.....
5.	.....	.....	.....	.....
6.	.....	.....	.....	.....
7.	.....	.....	.....	.....

PLN IP

PGE

3. Riwayat Perusahaan [*Company History*]

a Berdiri Tahun
[*Year Establlised*] : .....

b Di Bawah Manajemen Sekarang
[*Under Recent Management*] : Sejak Tahun
[*Since Year*] .....

c Bentuk Usaha
[*Legal Entity*] : Firma/CV/PT.....

d Nama Perusahaan Induk
[*Parent Company Name*] : .....

Alamat Pos
[*Postal Address*] : .....
Kota [*City*]
Negara [*Country*]

e-mail/Telephone : .....

e Nama Anak Perusahaan
[*Subsidiary Company Name*] : .....

Alamat Pos
[*Postal Address*] : .....
Kota [*City*]
Negara [*Country*]

e-mail/Telephone : .....

f Nama Perusahaan Prinsipal
[*Principal Company Name*] : .....

Alamat Pos
[*Postal Address*] : .....
Kota [*City*]
Negara [*Country*]

e-mail/Telephone : .....

PLN IP

PGE

4. Asuransi [*Insurance*]

Penanggung
[*Insurer*] : .....

Alamat Pos
[*Postal Address*] : .....

Telephone/e-mail : .....

Jenis Jaminan
[*Type of insurance*] : .....

5. Apakah semua karyawan diasuransikan? Ya /Tidak
[*Are all employees being insured?*]

Jika tidak, jelaskan alasannya.
[*If No, give an explanation*]

6. Riwayat Pekerjaan [*Work Experience*]

NO	NAMA PERUSAHAAN PEMBERI PEKERJAAN [*EMPLOYEER*]	JENIS PEKERJAAN [*WORK*]	PENILAIAN / EVALUASI HASIL KERJA [*WORK PERFORMANCE*]	ALAMAT POS [*POSTAL ADDRESS*]	TELP/ FAX E-MAIL
1.	.....	.....	.....	.....	.....
2.	.....	.....	.....	.....	.....
3.	.....	.....	.....	.....	.....
4.	.....	.....	.....	.....	.....
5.	.....	.....	.....	.....	.....
6.	.....	.....	.....	.....	.....

7. Apakah perusahaan saudara sedang berurusan dengan pengadilan, klaim atau tuntutan pihak lain?
[*Does your company being processed by court, claimed or sued by third party?*]

Jika ya jelaskan.
[*If Yes, give an explanation*]

PLN IP

PGE

DAFTAR PERIKSA PRAKUALIFIKASI CSMS
CSMS PREQUALIFICATION CHECKLIST

NO *NO*	PERTANYAAN *QUESTIONS*		BUKTI/ DATA PENDUKUNG *EVIDENCE/ SUPPORTING DATA*	JAWABAN DARI PENYEDIA BARANG/ JASA (Bila "YA"/ "TIDAK" beri tanda √ dan lampirkan buktinya bila "YA") *ANSWER FROM THE SUPPLIER OF GOODS/SERVICES (If "YES"/"NO" tick √ and attach proof if "YES")*		
				YA *YES*	TIDAK *NO*	KETERANGAN PENDUKUNG *SUPPORTING DATA*
1	**PROSES 1. KEPEMIMPINAN DAN AKUNTABILITAS** *PROCESS 1. LEADERSHIP AND ACCOUNTABILITY*					
	a	**Apakah para senior manajer terlibat secara aktif dalam pengelolaan aspek HSSE (mencakup keterlibatan dalam penetapan rencana kerja HSSE, peningkatan budaya HSSE, Inspeksi Manajemen, dll)?** *Are senior managers actively involved in managing HSSE aspects (including involvement in establishing HSSE work plans, improving HSSE culture, Management Inspections, etc.)?*	• **Dokumen yang menunjukan keterlibatan Senior Manajer dalam penyusunan, persetujuan dan pelaksanaan rencana/ program pengelolaan aspek HSSE.** • **Dokumen yang menunjukan proses review secara periodik oleh Senior Manajemen untuk memastikan efektivitas pemenuhannya.** • *Documents that show the involvement of Senior Managers in the preparation, approval and implementation of HSSE aspect management plans/ programs.* • *Documents that show the periodic review process by Senior Management to ensure the effectiveness of compliance.*			

PLN IP

PGE

NO *NO*	PERTANYAAN *QUESTIONS*		BUKTI/ DATA PENDUKUNG *EVIDENCE/ SUPPORTING DATA*	JAWABAN DARI PENYEDIA BARANG/ JASA (Bila "YA"/ "TIDAK" beri tanda √ dan lampirkan buktinya bila "YA") *ANSWER FROM THE SUPPLIER OF GOODS/SERVICES (If "YES"/"NO" tick √ and attach proof if "YES")*		
				YA *YES*	TIDAK *NO*	KETERANGAN PENDUKUNG *SUPPORTING DATA*
	b	**Apakah Manajemen Senior menerapkan sistem reward/ consequences (Penghargaan/ sanksi) terkait aspek HSSE?** *Does Senior Management implement a reward/consequences system related to HSSE aspects?*	• **Prosedur yang mengatur reward/ consequences aspek HSSE.** • **Dokumen yang menunjukan pelaksanaan reward/ consequences tersebut secara konsisten dan sudah diukur efektivitas implementasinya.** • *Procedures that regulate the rewards/ consequences of HSSE aspects.* • *Documents that show the implementation of these rewards/consequences consistently and the effectiveness of their implementation has been measured.*			

PLN IP	PGE

NO *NO*	PERTANYAAN *QUESTIONS*	BUKTI/ DATA PENDUKUNG *EVIDENCE/ SUPPORTING DATA*	JAWABAN DARI PENYEDIA BARANG/ JASA (Bila "YA"/ "TIDAK" beri tanda √ dan lampirkan buktinya bila "YA") *ANSWER FROM THE SUPPLIER OF GOODS/SERVICES (If "YES"/"NO" tick √ and attach proof if "YES")*		
			YA *YES*	TIDAK *NO*	KETERANGAN PENDUKUNG *SUPPORTING DATA*
2	**PROSES 2. KEBIJAKAN DAN SASARAN** *PROCESS 2. POLICIES AND TARGETS*				
a	**Apakah perusahaan Anda mempunyai kebijakan HSSE tertulis dan dikomunikasikan kepada seluruh pekerja?** *Does your company have a written HSSE policy that is communicated to all workers?*	• **Dokumen kebijakan HSSE tertulis dan telah ditandatangani oleh pimpinan tertinggi perusahaan. Kebijakan mencakup komitmen dan target pencapaian HSSE di perusahaan. Kebijakan terkait drug dan alcohol juga dicantumkan dalam bukti yang dilampirkan.** • **Dokumentasi komunikasi kebijakan HSSE secara formal kepada seluruh pekerja.** • **Dokumen pelaksanaan evaluasi efektivitas implementasi kebijakan HSSE.** • *The HSSE policy document is written and has been signed by the company's highest management. The policy includes commitments and targets for achieving HSSE in the company. Policies related to drugs and alcohol are also included in the attached evidence.* • *Documentation of formal HSSE policy communication to all workers.* • *Implementation document evaluating the effectiveness of HSSE policy implementation.*			

PLN IP	PGE

NO *NO*		PERTANYAAN *QUESTIONS*	BUKTI/ DATA PENDUKUNG *EVIDENCE/ SUPPORTING DATA*	JAWABAN DARI PENYEDIA BARANG/ JASA (Bila "YA"/ "TIDAK" beri tanda √ dan lampirkan buktinya bila "YA") *ANSWER FROM THE SUPPLIER OF GOODS/SERVICES (If "YES"/"NO" tick √ and attach proof if "YES")*		
				YA *YES*	TIDAK *NO*	KETERANGAN PENDUKUNG *SUPPORTING DATA*
	b	**Apakah kebijakan HSSE tersebut secara berkala di review/ dimutakhirkan berdasarkan pekembangan kondisi internal & eksternal perusahaan?** *Is the HSSE policy regularly reviewed/ updated based on developments in the company's internal & external conditions?*	**Dokumen pelaksanaan review kebijakan HSSE sesuai prosedur yang berlaku.** *HSSE policy review implementation document in accordance with applicable procedures.*			
	c	**Apakah Perusahaan Anda memiliki sasaran kinerja HSSE Perusahaan?** *Does your company have corporate HSSE performance targets?*	**Dokumen KPI Perusahaan yang mencantumkan kinerja HSSE Perusahaan Dokumen KPI pekerja yang mengakomodir aspek HSSE dan telah diturunkan secara berjenjang.** *Company KPI document that includes the Company's HSSE performance. Worker KPI document that accommodates HSSE aspects and has been derived in stages.*			

PLN IP

PGE

NO *NO*	PERTANYAAN *QUESTIONS*	BUKTI/ DATA PENDUKUNG *EVIDENCE/ SUPPORTING DATA*	JAWABAN DARI PENYEDIA BARANG/ JASA (Bila "YA"/ "TIDAK" beri tanda √ dan lampirkan buktinya bila "YA") *ANSWER FROM THE SUPPLIER OF GOODS/SERVICES (If "YES"/"NO" tick √ and attach proof if "YES")*		
			YA *YES*	TIDAK *NO*	KETERANGAN PENDUKUNG *SUPPORTING DATA*
3	**PROSES 3. ORGANISASI, TANGGUNG JAWAB, SUMBER DAYA, DAN DOKUMEN** *PROCESS 3. ORGANIZATION, RESPONSIBILITIES, RESOURCES AND DOCUMENTS*				
a	**Apakah Organisasi Perusahaan Anda telah memiliki Struktur HSSE yang memadai dan diiisi oleh personil yang kompeten?** *Does your company organization have an adequate HSSE structure and staffed by competent personnel?*	• **Terdapat Struktur organisasi HSSE dalam organisasi perusahaan dengan jabatan yang setara dengan fungsi lainnya.** • **Dokumentasi kompetensi personil HSSE (sertifikat AK3 Umum) yang mengisi jabatan tersebut.** • *There is an HSSE organizational structure in the company organization with positions that are equivalent to other functions.* • *Documentation of the competency of HSSE personnel (General HSE expert certificate) who fills the position.*			
b	**Apakah tugas dan tanggung jawab HSSE sudah tercantum dalam uraian tugas dan tanggungjawab (*Job Description*) seluruh level pekerja?** *Are the duties and responsibilities of HSSE included in the job descriptions for all levels of workers?*	**Dokumen *Job Description*/ Uraian Jabatan pekerja sudah mencantumkan tugas dan tanggungjawab aspek HSSE.** *The Job Description/ Position Description document includes the duties and responsibilities of the HSSE aspect.*			

PLN IP	PGE

NO *NO*	PERTANYAAN *QUESTIONS*	BUKTI/ DATA PENDUKUNG *EVIDENCE/ SUPPORTING DATA*	JAWABAN DARI PENYEDIA BARANG/ JASA (Bila "YA"/ "TIDAK" beri tanda √ dan lampirkan buktinya bila "YA") *ANSWER FROM THE SUPPLIER OF GOODS/SERVICES (If "YES"/"NO" tick √ and attach proof if "YES")*		
			YA *YES*	TIDAK *NO*	KETERANGAN PENDUKUNG *SUPPORTING DATA*
c	**Apakah Komite HSSE telah dibentuk di Perusahaan anda?** *Has an HSSE Committee been formed in your company?*	• **Dokumentasi organisasi P2K3 yang telah disahkan Disnaker.** • **Dokumentasi hasil rapat P2K3, pengkomunikasian hasil rapat P2K kepada pihak terkait dan bukti tindaklanjut rekomendasinya.** • *Documentation of the Occupational Safety and Health Development Committee organization that has been approved by the Manpower Office.* • *Documentation of Occupational Safety and Health Development Committee meeting results, communication of meeting results to related parties and evidence of follow-up to recommendations.*			
d	**Apakah perusahaan anda memiliki sistem pelatihan HSSE untuk seluruh level di organisasi (pekerja baru, Pekerja dan Manajemen)?** *Does your company have an HSSE training system for all levels of the organization (new workers, workers and management)?*	• **Tersedia Prosedur pelatihan HSSE yang lengkap dan komprehensif (pekerja baru, Pekerja dan Manajemen).** • **Dokumen Matriks kompetensi pekerja yang mencantumkan HSSE sebagai bagian dari persyaratan.** • **Dokumentasi pelaksanaan training.** • *Complete and comprehensive HSSE training procedures available (new workers, workers and management).* • *Worker competency matrix document that includes HSSE as part of the requirements.* • *Documentation of training implementation.*			

PLN IP	PGE

NO *NO*		PERTANYAAN *QUESTIONS*	BUKTI/ DATA PENDUKUNG *EVIDENCE/ SUPPORTING DATA*	JAWABAN DARI PENYEDIA BARANG/ JASA (Bila "YA"/ "TIDAK" beri tanda √ dan lampirkan buktinya bila "YA") *ANSWER FROM THE SUPPLIER OF GOODS/SERVICES (If "YES"/"NO" tick √ and attach proof if "YES")*		
				YA *YES*	TIDAK *NO*	KETERANGAN PENDUKUNG *SUPPORTING DATA*
	e	**Apakah Perusahaan Anda telah menyusun program training HSSE untuk memenuhi kompetensi yang disyaratkan dan memastikan program training tersebut dilaksanakan?** *Has your company prepared an HSSE training program to meet the required competencies and ensure that the training program is implemented?*	• **Training Plan tersedia.** • **Realisasi Program Training.** • **Evaluasi efektivitas training dan bukti tindaklanjutnya.** • *Available Training Plan.* • *Realization of Training Program.* • *Evaluation of training effectiveness and evidence of follow-up.*			
	f	**Apakah perusahaan saudara mempunyai program pelatihan HSSE bagi pekerja baru?** *Does your company have an HSSE training program for new workers?*	• **Dokumentasi pelaksanaan Induksi Umum.** • **Dokumentasi pelaksanaan Job Orientation.** • *Documentation of the implementation of the General Induction.* • *Documentation of the implementation of Job Orientation.*			
	g	**Apakah perusahaan anda memiliki program rapat yang membahas tentang Aspek HSSE (mulai dari rapat tingkat Manajemen hingga ke tingkat pekerja/ fungsi)?**	• **Tersedia Prosedur dan rencana rapat HSSE** • **Dokumentasi pelaksanaan rapat HSSE** • **Dokumentasi rapat koordinasi yang telah mencantumkan aspek HSSE sebagai bagian dari pembahasan sesuai Prosedur yang berlaku.**			

PLN IP	PGE

NO *NO*	PERTANYAAN *QUESTIONS*		BUKTI/ DATA PENDUKUNG *EVIDENCE/ SUPPORTING DATA*	JAWABAN DARI PENYEDIA BARANG/ JASA (Bila "YA"/ "TIDAK" beri tanda √ dan lampirkan buktinya bila "YA") *ANSWER FROM THE SUPPLIER OF GOODS/SERVICES (If "YES"/"NO" tick √ and attach proof if "YES")*		
				YA *YES*	TIDAK *NO*	KETERANGAN PENDUKUNG *SUPPORTING DATA*
		Does your company have a meeting program that discusses HSSE aspects (starting from management level meetings down to worker/function level)?	• *Procedures and HSSE meeting plans are available.* • *Documentation of the HSSE meeting.* • *Documentation of coordination meetings that include HSSE aspects as part of the discussion in accordance with applicable procedures.*			
	h	**Apakah perusahaan anda telah memiliki dan melaksanakan program asuransi ketenagakerjaan bagi pekerja?** *Does your company have and implement an employment insurance program for workers?*	• **Tersedia program asuransi ketenagakerjaan bagi pekerja (mengikutsertakan pekerja dalam BPJS Ketenagakerjaan sesuai UU Nomor 24 Tahun 2011 tentang Badan Penyelenggara Jaminan Sosial beserta peraturan turunannya).** • **Dokumentasi pendaftaran asuransi ketenagakerjaan bagi pekerja oleh perusahaan.** • *An employment insurance program is available for workers (includes workers in BPJS Employment in accordance with Law No. 24 of 2011 concerning Social Security Administering Bodies and their derivative regulations).* • *Documentation of employment insurance registration for workers by the company.*			

PLN IP	PGE

NO *NO*	PERTANYAAN *QUESTIONS*	BUKTI/ DATA PENDUKUNG *EVIDENCE/ SUPPORTING DATA*	JAWABAN DARI PENYEDIA BARANG/ JASA (Bila "YA"/ "TIDAK" beri tanda √ dan lampirkan buktinya bila "YA") *ANSWER FROM THE SUPPLIER OF GOODS/SERVICES (If "YES"/"NO" tick √ and attach proof if "YES")*		
			YA *YES*	TIDAK *NO*	KETERANGAN PENDUKUNG *SUPPORTING DATA*
i	**Apakah Perusahaan Anda memiliki dan melaksanakan sistem Fit To Work sebagai persyaratan dalam pelaksanaan pekerjaan (terutama pekerjaan high risk)?** *Does your company have and implement a Fit To Work system as a requirement for carrying out work (especially high risk work)?*	• **Bukti hasil Medical Check Up Pekerja (seluruh pekerja permanen, pekerja kontrak dan pekerja baru).** • **Rekapitulasi hasil Medical Check Up dan monitoring statusnya.** • **Dokumentasi Daily Check Up untuk pekerjaan yang disyaratkan.** • *Proof of employee medical check up results (all permanent workers, contract workers and new workers).* • *Recapitulation of Medical Check Up results and monitoring of status.* • *Daily Check Up documentation for required work.*			
j	**Apakah perusahaan saudara memiliki personil terlatih yang mampu melakukan Pertolongan Pertama Pada Kecelakaan (P3K)?** *Does your company have trained personnel who are able to provide First Aid for accidents?*	• **Dokumentasi pelatihan P3K.** • **Terdapat petugas P3K yang bersertifikat.** • *First aid training documentation.* • *There are certified first aid officers.*			

PLN IP

PGE

NO *NO*		PERTANYAAN *QUESTIONS*	BUKTI/ DATA PENDUKUNG *EVIDENCE/ SUPPORTING DATA*	JAWABAN DARI PENYEDIA BARANG/ JASA (Bila "YA"/ "TIDAK" beri tanda √ dan lampirkan buktinya bila "YA") *ANSWER FROM THE SUPPLIER OF GOODS/SERVICES (If "YES"/"NO" tick √ and attach proof if "YES")*		
				YA *YES*	TIDAK *NO*	KETERANGAN PENDUKUNG *SUPPORTING DATA*
	k	**Apakah perusahaan anda memiliki sistem untuk mengkomunikasian aspek HSSE?** *Does your company have a system for communicating HSSE aspects?*	• **Tersedia prosedur pengkomunikasian aspek HSSE.** • **Dokumentasi rencana komunikasi HSSE.** • **Dokumentasi pelaksaan program komunikasi HSSE kepada pekerja.** • *Procedures for communicating HSSE aspects are available.* • *HSSE communication plan documentation.* • *Documentation of the implementation of the HSSE communication program to workers.*			
	l	**Apakah Perusahaan Anda mengkomunikasikan standar- standar industry dan peraturan baru HSSE yang berlaku?** *Does your company communicate applicable industry standards and new HSSE regulations?*	**Dokumentasi pengkomunikasian peraturan dan standard HSSE yang berlaku kepada pekerja dan manajemen.** *Documentation of communicating applicable HSSE regulations and standards to workers and management.*			
	m	**Apakah perusahaan anda memiliki sistem pengendalian dokumen dan rekaman HSSE?** *Does your company have an HSSE document and recording control system?*	• **Tersedia Prosedur pengendalian dokumen** • **Dokumentasi pelaksanaan prosedur tersebut.** • **Evaluasi efektivitas pelaksanaan pengendalian dokumen.** • *Document control procedures available.* • *Documentation of the implementation of the procedure.* • *Evaluation of the effectiveness of document control implementation.*			

PLN IP	PGE

NO *NO*	PERTANYAAN *QUESTIONS*	BUKTI/ DATA PENDUKUNG *EVIDENCE/ SUPPORTING DATA*	JAWABAN DARI PENYEDIA BARANG/ JASA (Bila "YA"/ "TIDAK" beri tanda √ dan lampirkan buktinya bila "YA") *ANSWER FROM THE SUPPLIER OF GOODS/SERVICES (If "YES"/"NO" tick √ and attach proof if "YES")*		
			YA *YES*	TIDAK *NO*	KETERANGAN PENDUKUNG *SUPPORTING DATA*
4	**PROSES 4. MANAJEMEN RISIKO** *PROCESS 4. RISK MANAGEMENT*				
a	**Apakah Perusahaan anda memiliki sistem pengendalian risiko HSSE yang terkait dengan aktivitas/ kegiatan operasional perusahaan?** *Does your company have an HSSE risk control system related to company operational activities/activities?*	• **Tersedia Prosedur pengelolaan risiko yang mencakup : identifikasi bahaya, evaluasi risiko, pengendalian risiko dan pemantauan risiko dan praktik implementasi JSA (*Job Safety Analysis*).** • **Dokumentasi pelaksanaan sosialisasi/ training terhadap prosedur tersebut kepada seluruh pekerja terkait.** • *Risk management procedures are available which include: hazard identification, risk evaluation, risk control and risk monitoring and JSA (Job Safety Analysis) implementation practices.* • *Documentation of the implementation of socialization/training regarding these procedures to all relevant workers.*			

PLN IP	PGE

NO *NO*	PERTANYAAN *QUESTIONS*	BUKTI/ DATA PENDUKUNG *EVIDENCE/ SUPPORTING DATA*	JAWABAN DARI PENYEDIA BARANG/ JASA (Bila "YA"/ "TIDAK" beri tanda √ dan lampirkan buktinya bila "YA") *ANSWER FROM THE SUPPLIER OF GOODS/SERVICES (If "YES"/"NO" tick √ and attach proof if "YES")*		
			YA *YES*	TIDAK *NO*	KETERANGAN PENDUKUNG *SUPPORTING DATA*
	b **Apakah perusahaan anda telah mendokumentasikan daftar risiko HSSE dan mengkomunikasikannya kepada seluruh pekerja terkait?** *Has your company documented a list of HSSE risks and communicated it to all relevant workers?*	• **Dokumentasi pengkomunikasian dokumen Risk Register/ HIRADC kepada pekerja.** • **Dokumen Risk Register mencakup : Aktivitas yang dilakukan, Potensi bahaya, Dampak, Penilaian Risiko awal, Pengendalian yang dilakukan, Penilaian Risiko akhir kepada seluruh pekerja yang terkait.** • *Documentation of communicating Risk Register/HIRADC documents to workers.* • *The Risk Register document includes: Activities carried out, Potential hazards, Impact, initial Risk Assessment, Controls carried out, final Risk Assessment for all workers involved.*			
	c **Apakah mitigasi/ tindakan yang tercantum dalam daftar risiko telah dilaksanakan dan dipastikan pemenuhannya?** *Have the mitigation/actions listed in the risk list been implemented and their fulfillment ensured?*	• **Dokumentasi pelaksanaan pemeriksaan implementasi JSA dan Risk Register.** • **Dokumentasi tindaklanjut terhadap rekomendasi pemeriksaan tersebut.** • *Documentation of JSA and Risk Register implementation checks.* • *Documentation of follow-up to the inspection recommendations.*			

PLN IP

PGE

NO *NO*	PERTANYAAN *QUESTIONS*	BUKTI/ DATA PENDUKUNG *EVIDENCE/ SUPPORTING DATA*	JAWABAN DARI PENYEDIA BARANG/ JASA (Bila "YA"/ "TIDAK" beri tanda √ dan lampirkan buktinya bila "YA") *ANSWER FROM THE SUPPLIER OF GOODS/SERVICES (If "YES"/"NO" tick √ and attach proof if "YES")*		
			YA *YES*	TIDAK *NO*	KETERANGAN PENDUKUNG *SUPPORTING DATA*
d	**Apakah perusahaan anda menyediakan alat pelindung diri (APD) bagi pekerja dan memastikan APD yang layak telah digunakan oleh pekerja sesuai fungsinya?** *Does your company provide personal protective equipment (PPE) for workers and ensure that appropriate PPE is used by workers according to their function?*	• **Dokumentasi penyediaan APD dasar dan APD khusus (bila disyaratkan) untuk pekerjanya (tanda terima penyerahan APD, list distribusi APD, dll).** • **Dokumentasi pemeriksaan APD (kesesuaian jumlah dan kelayakan fungsinya).** • **Dokumentasi tindaklanjut perbaikan hasil pemeriksaan APD.** • *Documentation of the provision of basic PPE and special PPE (if required) for workers (receipt of delivery of PPE, PPE distribution list, etc.).* • *Documentation of PPE inspection (suitability of quantity and suitability of function).* • *Documentation of follow-up actions to improve PPE inspection results.*			
e	**Apakah Perusahaan Anda melakukan pengukuran dan pemantauan Hygiene Industry?** *Does your company carry out industrial hygiene measurements and monitoring?*	• **Dokumen Program Hygiene Industry yang mencakup Pengukuran dan Pemantauan bahaya kesehatan di lokasi kerja.** • **Dokumen pelaksanaan Program Hygiene Industry tersebut yang dibuktikan dengan laporan hasil pengukuran dan pemantauan bahaya kesehatan di lokasi kerja.** • *Industrial Hygiene Program Document which includes Measurement and Monitoring of health hazards at work sites.* • *Documents on the implementation of the Industrial Hygiene Program as evidenced by reports on the*			

PLN IP

PGE

NO *NO*	PERTANYAAN *QUESTIONS*	BUKTI/ DATA PENDUKUNG *EVIDENCE/ SUPPORTING DATA*	JAWABAN DARI PENYEDIA BARANG/ JASA (Bila "YA"/ "TIDAK" beri tanda √ dan lampirkan buktinya bila "YA") *ANSWER FROM THE SUPPLIER OF GOODS/SERVICES (If "YES"/"NO" tick √ and attach proof if "YES")*		
			YA *YES*	TIDAK *NO*	KETERANGAN PENDUKUNG *SUPPORTING DATA*
		results of measurements and monitoring of health hazards at work sites.			
5	**PROSES 5. PERENCANAAN DAN PROSEDUR** *PROCESS 5. PLANNING AND PROCEDURES*				
	a **Apakah Perusahaan anda telah memiliki rencana kerja HSSE yang mengacu pada target kinerja HSSE Perusahaan?** *Does your company have an HSSE work plan that refers to the company's HSSE performance targets?*	• **Dokumentasi target Kinerja HSSE di Perusahaan (KPI tentang aspek HSSE).** • **Dokumen rencana kerja HSSE/ Program kerja HSSE di perusahaan tersebut telah sesuai dengan KPI aspek HSSE perusahaan.** • **Dokumentasi pelaksanaan review terhadap pencapaian rencana/ program kerja HSSE.** • *Documentation of HSSE Performance targets in the Company (KPI regarding HSSE aspects).* • *The company's HSSE work plan document/ HSSE work program is in accordance with the company's HSSE aspect KPI.* • *Documentation of the implementation of the review of the achievement of the HSSE work plan/program.*			

PLN IP	PGE

NO *NO*		PERTANYAAN *QUESTIONS*	BUKTI/ DATA PENDUKUNG *EVIDENCE/ SUPPORTING DATA*	JAWABAN DARI PENYEDIA BARANG/ JASA (Bila "YA"/ "TIDAK" beri tanda √ dan lampirkan buktinya bila "YA") *ANSWER FROM THE SUPPLIER OF GOODS/SERVICES (If "YES"/"NO" tick √ and attach proof if "YES")*		
				YA *YES*	TIDAK *NO*	KETERANGAN PENDUKUNG *SUPPORTING DATA*
	b	**Apakah Perusahaan Anda memiliki Prosedur kerja yang mengatur aspek HSSE berdasarkan standard, peraturan, best practice aspek HSSE, Corporate Life Saving Rules (CLSR) Pertamina yang berlaku?** *Does your company have work procedures that regulate HSSE aspects based on applicable Pertamina standards, regulations, best practices for HSSE aspects, Corporate Life Saving Rules (CLSR)?*	• **Tersedia prosedur kerja yang mengatur cara kerja aman/ safe work practice berdasarkan standard/ peraturan/ best practice yang berlaku.** • **Apabila dalam aktivitas pekerjaan Perusahaan terdapat aktivitas yang termasuk dalam 12 elemen CLSR Pertamina maka, dalam prosedur kerjanya harus mengakomodir cara kerja aman pada kegiatan tersebut.** • **Dokumentasi pelaksanaan prosedur tersebut.** • *There are work procedures that regulate safe work methods/safe work practices based on applicable standards/regulations/best practices.* • *If in the Company's work activities there are activities that are included in the 12 elements of Pertamina's CLSR, then the work procedures must accommodate safe work methods in those activities.* • *Documentation of the implementation of the procedure.*			

PLN IP	PGE

NO *NO*		PERTANYAAN *QUESTIONS*	BUKTI/ DATA PENDUKUNG *EVIDENCE/ SUPPORTING DATA*	JAWABAN DARI PENYEDIA BARANG/ JASA (Bila "YA"/ "TIDAK" beri tanda √ dan lampirkan buktinya bila "YA") *ANSWER FROM THE SUPPLIER OF GOODS/SERVICES (If "YES"/"NO" tick √ and attach proof if "YES")*		
				YA *YES*	TIDAK *NO*	KETERANGAN PENDUKUNG *SUPPORTING DATA*
	c	**Apakah Perusahaan Anda memiliki Sistem Pengelolaan Keadaan Darurat dan rencana keadaan darurat yang terkait dengan kegiatan operasional perusahaan?** *Does your company have an Emergency Management System and emergency plans related to company operational activities?*	• **Tersedia Prosedur Keadaan Darurat yang berlaku.** • **Tersedia rencana penanggulangan keadaan darurat telah disusun dan ditetapkan.** • **Dokumentasi pelaksanaan simulasi keadaan darurat secara periodik (minimal 1 kali/ tahun).** • *Applicable Emergency Procedures are available.* • *An emergency management plan has been prepared and established.* • *Documentation of the implementation of periodic emergency simulations (at least once/year).*			
	d	**Apakah Perusahaan Anda memiliki sistem pelaporan dan investigasi kecelakaan (termasuk insiden yang berpotensi menyebabkan Major Accident)?** *Does your company have an accident reporting and investigation system (including incidents that have the potential to cause a Major Accident)?*	• **Tersedia Prosedur pelaporan dan investigasi insiden.** • **Dokumentasi pelaporan insiden yang terjadi (apabila terjadi insiden).** • **Dokumentasi laporan investigasi terhadap kecelakaan yang terjadi (bila terjadi kecelakaan).** • *Incident reporting and investigation procedures are available.* • *Documentation of reporting incidents that occur (if an incident occurs).* • *Documentation of investigation reports on accidents that occur (if an accident occurs).*			

PLN IP

PGE

NO *NO*	PERTANYAAN *QUESTIONS*	BUKTI/ DATA PENDUKUNG *EVIDENCE/ SUPPORTING DATA*	JAWABAN DARI PENYEDIA BARANG/ JASA (Bila "YA"/ "TIDAK" beri tanda √ dan lampirkan buktinya bila "YA") *ANSWER FROM THE SUPPLIER OF GOODS/SERVICES (If "YES"/"NO" tick √ and attach proof if "YES")*		
			YA *YES*	TIDAK *NO*	KETERANGAN PENDUKUNG *SUPPORTING DATA*
6	**PROSES 6. IMPLEMENTASI DAN PENGENDALIAN OPERASIONAL** *PROCESS 6. IMPLEMENTATION AND OPERATIONAL CONTROL*				
a	**Apakah Perusahaan Anda memiliki sistem pengelolaan perubahan (*Management Of Change*) terkait perubahan personil, peralatan, proses, dokumentasi?** *Does your company have a change management system (Management of Change) regarding changes in personnel, equipment, processes, documentation?*	• **Tersedia Prosedur sistem Pengelolaan Perubahan (MOC) terhadap perubahan personil, peralatan, proses kerja, dokumentasi yang terjadi.** • **Dokumentasi MOC yang telah dilaksanakan terhadap perubahan yang terjadi.** • **Dokumentasi review yang dilakukan terhadap implementasi MOC.** • *Management of Change (MOC) system procedures are available for changes in personnel, equipment, work processes, documentation that occur.* • *MOC documentation that has been implemented regarding changes that have occurred.* • *Documentation of reviews carried out on MOC implementation.*			

PLN IP

PGE

NO *NO*	PERTANYAAN *QUESTIONS*	BUKTI/ DATA PENDUKUNG *EVIDENCE/ SUPPORTING DATA*	JAWABAN DARI PENYEDIA BARANG/ JASA (Bila "YA"/ "TIDAK" beri tanda √ dan lampirkan buktinya bila "YA") *ANSWER FROM THE SUPPLIER OF GOODS/SERVICES (If "YES"/"NO" tick √ and attach proof if "YES")*		
			YA *YES*	TIDAK *NO*	KETERANGAN PENDUKUNG *SUPPORTING DATA*
b	**Apakah Perusahaan Anda memiliki sistem pengelolaan Sub Kontraktor yang mensyaratkan pemenuhan aspek HSSE selama proses kontrak?** *Does your company have a Sub Contractor management system that requires compliance with HSSE aspects during the contract process?*	• **Tersedia prosedur pengelolaan Sub Kontraktor yang telah mensyaratkan pemenuhan aspek HSSE.** • **Dokumentasi pelaksanaan prosedur tersebut mulai dari fase Administrasi sampai dengan fase implementasi pekerjaan.** • *Sub Contractor management procedures are available which require compliance with HSSE aspects.* • *Documentation of the implementation of these procedures starting from the Administration phase to the work implementation phase.*			
c	**Apakah perusahaan anda memiliki sistem pemeliharaan peralatan untuk memastikan readiness dan kelayakan fungsinya?** *Does your company have an equipment maintenance system to ensure its readiness and proper functioning?*	• **Dokumen program pemeliharaan peralatan yang digunakan oleh Perusahaan.** • **Dokumentasi pelaksanaan program pemeliharaan peralatan.** • *Equipment maintenance program documents used by the Company.* • *Documentation of the implementation of the equipment maintenance program.*			

PLN IP	PGE

NO *NO*	PERTANYAAN *QUESTIONS*	BUKTI/ DATA PENDUKUNG *EVIDENCE/ SUPPORTING DATA*	JAWABAN DARI PENYEDIA BARANG/ JASA (Bila "YA"/ "TIDAK" beri tanda √ dan lampirkan buktinya bila "YA") *ANSWER FROM THE SUPPLIER OF GOODS/SERVICES (If "YES"/"NO" tick √ and attach proof if "YES")*		
			YA *YES*	TIDAK *NO*	KETERANGAN PENDUKUNG *SUPPORTING DATA*
	d **Apakah Perusahaan Anda memiliki dan menerapkan Sistem Izin kerja Aman untuk mengendalikan bahaya?** *Does your company have and implement a Safe Work Permit System to control hazards?*	• **Tersedia prosedur Sistem Ijin Kerja Aman (*Permit To Work*) yang mencakup jenis pekerjaan yang harus diberlakukan Ijin Kerja Aman dan otorisasi personil terkait penerbitan ijin kerja aman tersebut.** • **Dokumentasi pelaksanaan pekerjaan yang telah diberlakukan SIKA.** • *Safe Work Permit System (Permit To Work) procedures are available which include the types of work for which a Safe Work Permit must be applied and personnel authorization related to the issuance of the safe work permit.* • *Documentation of the execution of work that have implemented Safe Work Permit.*			
	e **Apakah Perusahaan Saudara memiliki peralatan pencegahan & penanggulangan kebakaran, ledakan, pencemaran yang terpelihara dan dapat berfungsi dengan baik?** *Does your company have fire, explosion and pollution prevention & control equipment that is maintained and functioning properly?*	• **Dokumen identifikasi peralatan pencegahan dan penanggulangan kebakaran, ledakan, pencemaran telah tersedia.** • **Dokumentasi dan daftar peralatan pencegahan dan penanggulangan tersebut yang telah disediakan.** • *Identification documents for fire, explosion and pollution prevention and control equipment are available.* • *Documentation and list of prevention and control equipment that has been provided.*			

PLN IP

PGE

NO *NO*	PERTANYAAN *QUESTIONS*		BUKTI/ DATA PENDUKUNG *EVIDENCE/ SUPPORTING DATA*	JAWABAN DARI PENYEDIA BARANG/ JASA (Bila "YA"/ "TIDAK" beri tanda √ dan lampirkan buktinya bila "YA") *ANSWER FROM THE SUPPLIER OF GOODS/SERVICES (If "YES"/"NO" tick √ and attach proof if "YES")*		
				YA *YES*	TIDAK *NO*	KETERANGAN PENDUKUNG *SUPPORTING DATA*
7	**PROSES 7. JAMINAN PEMANTAUAN, PENGUKURAN DAN AUDIT** *PROCESS 7. MONITORING, MEASUREMENT AND AUDITING GUARANTEES*					
	a	**Apakah Perusahaan Anda memiliki Sistem Audit dan Inspeksi HSSE yang dilaksanakan oleh personil yang kompeten?** *Does your company have an HSSE Audit and Inspection System implemented by competent personnel?*	• **Tersedia prosedur yang mengatur tentang inspeksi dan audit HSSE di perusahaan.** • **Dokumen program audit/ inspeksi HSSE yang ditetapkan.** • **Dokumentasi pelaksanaan program audit dan inspeksi HSSE.** • *There are procedures governing HSSE inspections and audits in the company.* • *Established HSSE audit/inspection program documents.* • *Documentation of the implementation of the HSSE audit and inspection program.*			

PLN IP

PGE

NO *NO*		PERTANYAAN *QUESTIONS*	BUKTI/ DATA PENDUKUNG *EVIDENCE/ SUPPORTING DATA*	JAWABAN DARI PENYEDIA BARANG/ JASA (Bila "YA"/ "TIDAK" beri tanda √ dan lampirkan buktinya bila "YA") *ANSWER FROM THE SUPPLIER OF GOODS/SERVICES (If "YES"/"NO" tick √ and attach proof if "YES")*		
				YA *YES*	TIDAK *NO*	KETERANGAN PENDUKUNG *SUPPORTING DATA*
	b	**Apakah Perusahaan Anda telah melakukan inspeksi terhadap peralatan yang digunakan?** *Has your company inspected the equipment used?*	• **Dokumentasi Program pemeriksaan/ inspeksi peralatan yang telah ditetapkan.** • **Dokumentasi pemeriksaan/ inspeksi peralatan yang dilakukan (secara internal dan eksternal).** • **Bukti sertifikasi operator/ personil yang mengoperasikan peralatan yang harus bersertifikasi.** • *Documentation of the equipment inspection/inspection program that has been determined.* • *Documentation of equipment checks/inspections carried out (internally and externally).* • *Proof of certification of operators/personnel operating equipment that must be certified.*			
	c	**Apakah temuan- temuan audit, inspeksi dan rekomendasi investigasi kecelakaan telah ditindaklanjuti oleh Perusahaan?** *Have the audit findings, inspections and accident investigation recommendations been followed up by the Company?*	**Dokumentasi tindaklanjut rekomendasi yang dilakukan oleh Perusahaan terhadap hasil Audit, Inspeksi, Investigasi.** *Documentation of follow-up recommendations made by the Company regarding the results of Audits, Inspections and Investigations.*			

PLN IP	PGE

NO *NO*	PERTANYAAN *QUESTIONS*	BUKTI/ DATA PENDUKUNG *EVIDENCE/ SUPPORTING DATA*	JAWABAN DARI PENYEDIA BARANG/ JASA (Bila "YA"/ "TIDAK" beri tanda √ dan lampirkan buktinya bila "YA") *ANSWER FROM THE SUPPLIER OF GOODS/SERVICES (If "YES"/"NO" tick √ and attach proof if "YES")*		
			YA *YES*	TIDAK *NO*	KETERANGAN PENDUKUNG *SUPPORTING DATA*
d	**Apakah Perusahaan telah mengkomunikasikan kasus- kasus insiden yang terjadi (di perusahaan dan diluar perusahaan anda) sebagai pembelajaran terhadap seluruh pekerja agar kejadian tersebut tidak terulang?** *Has the company communicated cases of incidents that occurred (in the company and outside your company) as a lesson to all workers so that these incidents do not happen again?*	• **Dokumentasi pelaksanaan pengkomunikasian insiden yang terjadi (di Perusahaan dan di luar Perusahaan yang terkait aktivitas pekerjaan perusahaan) kepada seluruh pekerja terkait.** • **Dokumentasi pelaksanaan pengukuran efektivitas pengkomunikasian insiden.** • *Documentation of the implementation of communicating incidents that occur (in the Company and outside the Company related to company work activities) to all relevant workers.* • *Documentation of the implementation of measuring the effectiveness of incident communication.*			
e	**Apakah Perusahaan Anda telah menerima Sertifikasi sistem pengelolaan HSSE dari lembaga sertifikasi?** *Has your company received HSSE management system certification from a certification body?*	• **Tersedia Manual tentang Sistem Manajemen HSSE perusahaan.** • **Tersedia sertifikat Sistem Manajemen HSSE yang diperoleh diperusahaan dari lembaga/ badan sertifikasi yang ditunjuk.** • *Manual available on the company's HSSE Management System.* • *There is an HSSE Management System certificate obtained at the company from the designated certification body/institution.*			

PLN IP

PGE

NO *NO*		PERTANYAAN *QUESTIONS*	BUKTI/ DATA PENDUKUNG *EVIDENCE/ SUPPORTING DATA*	JAWABAN DARI PENYEDIA BARANG/ JASA (Bila "YA"/ "TIDAK" beri tanda √ dan lampirkan buktinya bila "YA") *ANSWER FROM THE SUPPLIER OF GOODS/SERVICES (If "YES"/"NO" tick √ and attach proof if "YES")*		
				YA *YES*	TIDAK *NO*	KETERANGAN PENDUKUNG *SUPPORTING DATA*
	f	**Apakah Perusahaan anda memiliki program observasi dan intervensi aspek HSSE (Pengamatan keselamatan kerja)?** *Does your company have an observation and intervention program for HSSE aspects (work safety observations)?*	• **Tersedia prosedur observasi dan intervensi aspek HSSE.** • **Dokumentasi pelaksanaan program observasi dan intervensi aspek HSSE.** • **Dokumentasi tindaklanjut hasil observasi dan intervensi aspek HSSE yang telah dilakukan.** • *Observation and intervention procedures for HSSE aspects are available.* • *Documentation of the implementation of the HSSE aspect observation and intervention program.* • *Documentation of follow-up results of observations and interventions on HSSE aspects that have been carried out.*			

PLN IP

PGE

NO *NO*		PERTANYAAN *QUESTIONS*	BUKTI/ DATA PENDUKUNG *EVIDENCE/ SUPPORTING DATA*	JAWABAN DARI PENYEDIA BARANG/ JASA (Bila "YA"/ "TIDAK" beri tanda √ dan lampirkan buktinya bila "YA") *ANSWER FROM THE SUPPLIER OF GOODS/SERVICES (If "YES"/"NO" tick √ and attach proof if "YES")*		
				YA *YES*	TIDAK *NO*	KETERANGAN PENDUKUNG *SUPPORTING DATA*
	g	**Apakah Perusahaan Anda memiliki sistem pemantauan terhadap kinerja HSSE Perusahaan secara periodik?** *Does your company have a monitoring system for the company's HSSE performance periodically?*	• **Dokumentasi pencatatan pencapaian kinerja Perusahaan terkait aspek HSSE (seluruh kategori insiden yang terjadi dan pencapaian program HSSE) selama lebih dari 3 (tiga) tahun terakhir.** • **Dokumentasi pelaksanaan evaluasi terhadap pencapaian kinerja HSSE Perusahaan selama lebih dari 3 (tiga) tahun terakhir.** • *Documentation of recording the Company's performance achievements related to HSSE aspects (all categories of incidents that occurred and HSSE program achievements) for more than the last 3 (three) years.* • *Documentation of the evaluation of the Company's HSSE performance achievements over the last 3 (three) years.*			
	h	**Apakah Perusahaan Anda telah menerima penghargaan HSSE dari badan/ instansi terkait implementasi HSSE?** *Has your company received an HSSE award from a body/agency related to HSSE implementation?*	**Dokumentasi penghargaan HSSE yang pernah diterima dari client/ badan/ instansi terkait implementasi HSSE untuk periode 3 tahun terakhir.** *Documentation of HSSE awards received from clients/agencies/agencies related to HSSE implementation for the last 3 year period.*			

PLN IP

PGE

NO *NO*		PERTANYAAN *QUESTIONS*	BUKTI/ DATA PENDUKUNG *EVIDENCE/ SUPPORTING DATA*	JAWABAN DARI PENYEDIA BARANG/ JASA (Bila "YA"/ "TIDAK" beri tanda √ dan lampirkan buktinya bila "YA") *ANSWER FROM THE SUPPLIER OF GOODS/SERVICES (If "YES"/"NO" tick √ and attach proof if "YES")*		
				YA *YES*	**TIDAK** *NO*	**KETERANGAN PENDUKUNG** *SUPPORTING DATA*
	i	**Apakah Perusahaan Anda pernah menerima sanksi/ teguran/ kewajiban untuk memperbaiki dari Pemerintah akibat pelanggaran aspek HSSE yang dilakukan oleh Perusahaan selama tiga tahun terakhir?** *Has your company ever received sanctions/reprimands/obligations to improve from the government due to violations of HSSE aspects committed by the company during the last three years?*	**Dokumentasi sanksi yang pernah diterima dari client/ pemerintah terkait implementasi HSSE untuk periode 3 tahun terakhir (terhitung dari tanggal pengajuan dokumen Penilaian kualifikasi CSMS)** *Documentation of sanctions that have been received from the client/government regarding HSSE implementation for the last 3 year period (counting from the date of submission of the CSMS qualification assessment document)*			
8	**PROSES 8. TINJAUAN MANAJEMEN** *PROCESS 8. MANAGEMENT REVIEW*					
	a	**Apakah Perusahaan Anda memiliki sistem tinjauan manajemen?** *Does your Company have a management review system?*	• **Tersedia prosedur tinjauan Manajemen terkait aspek HSSE.** • **Dokumentasi pelaksanaan pengkomunikasian Prosedur tinjauan Manajemen yang berlaku.** • *Management review procedures are available regarding HSSE aspects.* • *Documentation of the implementation of communication of applicable Management review procedures.*			

PLN IP

PGE

NO *NO*		PERTANYAAN *QUESTIONS*	BUKTI/ DATA PENDUKUNG *EVIDENCE/ SUPPORTING DATA*	JAWABAN DARI PENYEDIA BARANG/ JASA (Bila "YA"/ "TIDAK" beri tanda √ dan lampirkan buktinya bila "YA") *ANSWER FROM THE SUPPLIER OF GOODS/SERVICES (If "YES"/"NO" tick √ and attach proof if "YES")*		
				YA *YES*	TIDAK *NO*	KETERANGAN PENDUKUNG *SUPPORTING DATA*
	b	**Apakah tinjauan manajemen tersebut dilaksanakan secara periodik dan hasilnya ditindaklanjuti?** *Are management reviews carried out periodically and the results followed up?*	• **Dokumentasi pelaksanaan Tinjauan Manajemen yang telah dilakukan.** • **Dokumentasi tindaklanjut hasil pembahasan tinjauan Manajemen.** • *Documentation of the implementation of the Management Review that has been carried out.* • *Documentation of follow-up results of Management review discussions.*			

Tempat/ tanggal, ...
Place/ Date

Pimpinan Perusahaan,
Company Leader

(.....)

PLN IP

PGE

Bagian 5 – Lingkup Pekerjaan

Section 5 – Scope of Works

1 PENDAHULUAN

PGE-PLN IP bermaksud membangun dan mengoperasikan Pembangkit Listrik Tenaga Panasbumi (PLTP) dengan teknologi Binary yang berkapasitas 30 MW berikut fasilitas pendukungnya di Area Ulubelu. Area Ulubelu terletak di Kecamatan Ulubelu, Kabupaten Tanggamus, Propinsi Lampung.

Proyek ini merupakan sebuah Proyek EPCC yang mencakup kegiatan pembangunan Fluid Collecting & Reinjection System (FCRS) dan PLTP dengan teknologi Binary.

PLTP dengan teknologi Binary akan menghasilkan listrik dengan kapasitas terpasang 30 MW-net. Listrik yang dihasilkan dari PLTP Binary Ulubelu akan disalurkan dengan konsep double phi connection ke jaringan transmisi eksisting antara GI PLN Ulubelu ke GI Pagelaran dan Batu Tegi melalui Switchyard 150 kV (Bay Trafo) PLTP Ulubelu Binary 30 MW.

1 INTRODUCTION

PGE-PLN IP intends to build and operate Geothermal Power Plants (GPP) using Binary technology with a capacity of 30 MW along with its supporting facilities, in the Ulubelu areas. The Ulubelu area is located in Ulubelu District, Tanggamus Regency, Lampung Province.

This project is an EPCC project that includes the construction of a Fluid Collecting & Reinjection System (FCRS) and a Geothermal Power Plant (GPP) using Binary technology.

The geothermal power plant (GPP) with Binary technology will generate electricity with an installed capacity of 30 MW-net. The electricity generated from the Ulubelu Binary GPP will be transmitted using a double phi connection concept to the existing transmission network between the PLN Ulubelu substation to the Pagelaran and Batu Tegi substations through the 150 kV Switchyard (Bay Trafo) of the 30 MW Ulubelu Binary GPP.

2 PAKET PEKERJAAN

Lingkup pekerjaan *EPCC Binary Geothermal Power Plant Ulubelu (30 MW)* ini meliputi pekerjaan "*Fluid Collection and Reinjection System*" dan "Pembangkit Listrik Tenaga Panas Bumi", yang dapat dirinci namun tidak terbatas pada desain dan *detailed engineering* untuk FCRS, PLTP, peralatan pendukung pembangkit, bangunan-bangunan penunjang, serta jalur Transmisi sepanjang ±1 kms dan Gardu Induk, pengadaan seluruh peralatan dan material proyek, konstruksi dan instalasi, kegiatan testing dan komisioning, manajemen proyek, termasuk kegiatan perijinan/sertifikasi yang diperlukan, serta program *Community Development* (CD)/ *Corporate Social Responsibility* (CSR).

Pelaksanaan proyek akan dilakukan dalam bentuk paket *full turn-key*, di mana Kontraktor akan melakukan kegiatan *engineering*, pengadaan, penyediaan, pembangunan/ instalasi, pengujian dan *commissioning* beserta fasilitas *Fluid Collection and Reinjection System* (FCRS).

2 CONTRACT PACKING

The scope of work for the EPCC Binary Geothermal Power Plant in Ulubelu (30 MW) includes the "Fluid Collection and Reinjection System" and the "Geothermal Power Plant," which can be detailed but are not limited to the design and detailed engineering for FCRS, GPP, Balance of Plant (BOP), supported buildings, as well as a transmission line of approximately ±1 kms and a substation (specifically for the Ulubelu Binary Geothermal Power Plant), procurement of all project equipment and materials, construction and installation, testing and commissioning activities, project management, including necessary permitting/certification activities, and Community Development (CD)/Corporate Social Responsibility (CSR) programs.

The project implementation will be carried out in the form of full turn-key packages for each contract, where the contractor will perform engineering, procurement, supply, construction/ installation, testing, and commissioning activities, along with the Fluid

PLN IP

PGE

Pembangunan Fasilitas PLTP ini akan diserahkan kepada Kontraktor EPCC yang dinilai memiliki pengalaman, kemampuan teknis dan finansial.

Data teknis untuk masing-masing proyek telah disiapkan oleh PGE-PLN IP dan pada tahap lelang berikutnya, Peserta yang lulus prakualifikasi wajib membuat Basic Engineering terhadap dokumen dimaksud.

3 DESKRIPSI PROYEK

Deskripsi dan data yang diberikan hanya berlaku dan dipergunakan selama proses prakualifikasi. Beberapa perubahan mendasar dimungkinkan terjadi selama proses penyiapan dokumen spesifikasi teknis pelelangan yang akan dipergunakan dalam proses pelelangan.

3.1 FLUID COLLECTION AND REINJECTION SYSTEM (FCRS)

3.1.1 Sistem Pemipaan

Secara umum sistem pemipaan pada pengembangan PLTP *Binary* baik di Ulubelu meliputi:

- Sistem pemipaan untuk *brine supply* dari jalur reinjeksi ke PLTP *Binary*.
- Sistem pemipaan untuk *brine return* dari sistem PLTP *Binary* kembali ke jalur reinjeksi.

Seperti ditunjukkan pada Gambar di bawah ini

Collection and Reinjection System (FCRS) facilities.

The construction of the GPP facilities will be awarded to EPCC Contractor that is evaluated to have proper experience, technical and financial capabilities.

The technical data for each project has been prepared by PGE-PLN IP, and in the next bidding stage, Prequalified Participants are required to perform Basic Engineering on the mentioned documents.

3 PROJECT DESCRIPTION

The description and data given hereinafter should be considered indicative and valid for the pre-qualification phase. Substantial modification may occur during the preparation of the technical specifications for the bidding phase.

3.1 FLUID COLLECTION AND REINJECTION SYSTEM (FCRS)

3.1.1 Piping System

In general, the piping system in the development of Binary Geothermal Power Plants (GPP Binary) in Ulubelu includes:

- Piping system for brine supply from the reinjection line to the Binary Geothermal Power Plant.
- Piping system for brine return from the Binary Geothermal Power Plant system back to the reinjection line.

As shown in the figure below.

PLN IP

PGE

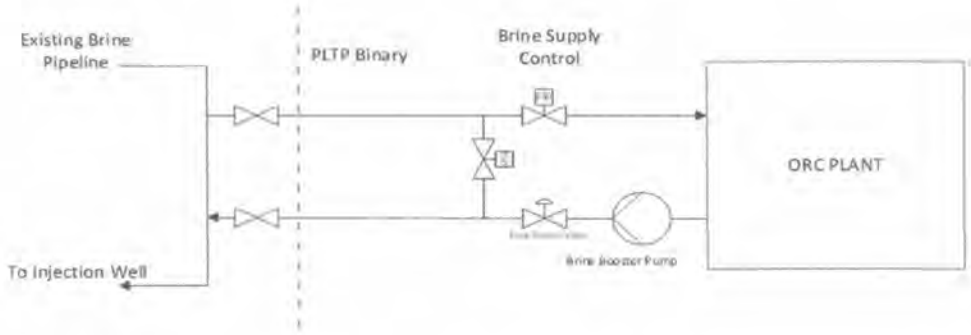

Lokasi titik *tapping* sudah ditentukan oleh PGE-PLN IP sedangkan untuk pekerjaan *tapping* akan dilakukan dengan menggunakan metode *hot tapping* yang dilakukan pada kondisi operasional dan tidak dilakukan *shutdown*. Sedangkan untuk pemasangan *valve* pada posisi antara *upstream* dan *downstream* tapping untuk menuju ke PLTP *Binary* dilakukan metode kerja line stop dimana kondisi aliran brine eksisting dilakukan *bypass* terlebih dahulu kemudian posisi *line-stop* menutup aliran brine tersebut untuk dilakukan pemotongan pipa dan instalasi *valve*.

The location of the tapping point has been determined by PGE-PLN IP, while the tapping work will be performed using the hot tapping method under operational conditions without shutdown. As for the installation of the valve between the upstream and downstream tapping positions towards the Binary Geothermal Power Plant (GPP), the line stop method will be employed. This involves bypassing the existing brine flow first, then closing the line stop position to cut the brine flow and install the valve.

3.1.6 Pekerjaan Sipil

Semua pekerjaan sipil yang berkaitan dengan *pipeline supports*, pondasi *pipeline supports*, persiapan rute *pipeline* termasuk dalam Lingkup Pekerjaan.

3.1.6 Civil Works

All civil works related to pipeline supports, pipeline support foundations, pipeline route preparation are included in the Scope of Work.

3.2 PEMBANGKIT

3.2.1 Jenis Pembangkit

Besaran pembangkit yang akan dibangun di Ulubelu adalah 30 MW dengan menggunakan teknologi *Binary*. PLTP *Binary* ini memanfaatkan sisa panas yang dimiliki oleh *brine* yang dihasilkan oleh PLTP eksisting dan kemudian digunakan untuk memanaskan dan menguapkan fluida kerja. Proses di PLTP Binary dimulai dengan fluida *brine* dialirkan ke dalam rangkaian *heat exchanger* untuk diambil panasnya oleh fluida kerja. Fluida kerja yang masih berada dalam kondisi subcooled dipanaskan menjadi cair jenuh di *preheater*. Selanjutnya fluida kerja akan berubah fase menjadi uap di *vaporizer*. Fluida kerja yang telah menguap di *vaporizer* akan dialirkan ke turbin untuk mengubah energi kinetik menjadi kerja turbin, yang kemudian dikonversi menjadi energi listrik.

3.2 POWER PLANT

3.2.1 Type of Power Plant

The planned generating capacity in Ulubelu is 30 MW, utilizing Binary technology. This Binary Geothermal Power Plant harnesses the residual heat from brine produced by existing geothermal power plants, which is then used to heat and vaporize the working fluid. The process begins with brine fluid flowing through a series of heat exchangers to transfer its heat to the working fluid. The working fluid, initially in a subcooled state, is heated to saturation in the preheater. Subsequently, the working fluid undergoes a phase change to vapor in the vaporizer. The vaporized working fluid then flows to the turbine to convert kinetic energy into turbine work, which is further converted into electrical energy.

PLN IP

PGE

Uap fluida kerja setelah keluar turbin akan dialirkan menuju *recuperator* untuk memanfaatkan sisa panasnya menaikkan suhu fluida kerja. Uap fluida kerja keluar *recuperator* selanjutnya dialirkan ke *air-cooled condenser* untuk di embunkan kembali menjadi fase cair. Fluida kerja yang sudah kembali di fase cair dipompakan kembali menuju *preheater* untuk kembali membentuk siklus fluida kerja. Proses secara umum ditampilkan di skema di bawah ini.

The vaporized working fluid, after exiting the turbine, is directed to the recuperator to utilize its residual heat to raise the working fluid's temperature. The working fluid exits the recuperator as vapor and is then routed to the air-cooled condenser to be condensed back into liquid phase. The liquid-phase working fluid is pumped back to the preheater to complete the working fluid cycle. The overall process is illustrated in the diagram below.

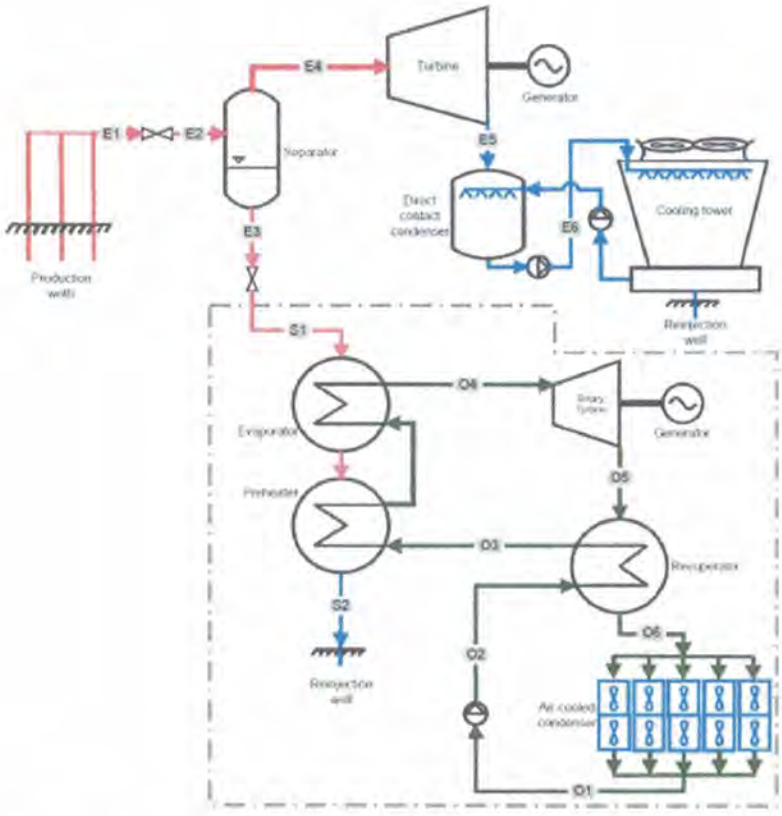

3.2.2 Lokasi Pembangkit

Ulubelu

PLTP *Binary* Ulubelu ini akan dibangun di Lapangan Ulubelu yang berada di Kecamatan Ulubelu, Kabupaten Tanggamus, Provinsi Lampung. Ketinggian lokasi proyek berada pada ±695 msl (rata-rata muka air laut). Usulan lokasi untuk pembangunan PLTP *Binary* Ulubelu bisa dilihat pada gambar di

3.2.2 Power Plant Location

Ulubelu

The Ulubelu Binary Geothermal Power Plant unit will be built in the Ulubelu Field located in the Ulubelu District, Tanggamus Regency, Lampung Province. The project site's elevation is approximately ±695 meters above sea level. The proposed location for the construction of the Ulubelu Binary Geothermal Power Plant can be seen in the

PLN IP

PGE

bawah ini di mana jarak dengan PLTP eksisting Unit 3&4 sekitar 4 km.

diagram below, where the distance from the existing Geothermal Power Plant Unit 3&4 is about 4 km.

3.2.3 Sistem Injeksi Kimia

Untuk mencegah terjadinya deposisi silika di pipa maupun sumur reinjeksi diperlukan sistem injeksi kimia. Fasilitas ini termasuk dalam ruang lingkup pekerjaan EPC.

3.2.3 Chemical Injection System

To prevent silica deposition in pipes and reinjection wells, a chemical injection system is required. This facility is included within the scope of EPC work.

3.2.4 Sistem Kelistrikan

Generator pada PLTP *Binary* ini adalah generator bertipe sinkron (*Synchronous Generator*) 3 fasa yang beroperasi pada tegangan 11 kV dan frekuensi 50 Hz. Sistem pendinginan generator menggunakan

3.2.4 Electrical System

Generator in this Binary Geothermal Power Plant is a 3-phase synchronous generator operating at 11 kV voltage and 50 Hz frequency. The generator cooling system uses either water or air cooling.

PLN IP

PGE

pendingin air (*water cooled*) atau udara (*air cooled*).

Generator dirancang untuk menghasilkan daya net normal power sebesar 30 MW. Sedangkan total daya output yang akan dihasilkan generator harus mempertimbangkan beban dari auxiliary load untuk pemakaian sendiri dan rugi-rugi daya lainnya. Rating generator harus berada di atas nilai dimana maksimal daya output yang dihasilkan oleh generator adalah 80% dari rating generator tersebut. Daya listrik yang dihasilkan, kemudian disalurkan ke jaringan listrik PLN 150 kV. Sinkronisasi PLTP *Binary* ini dapat dilakukan pada sistem 11 kV dan 150 kV.

The generator is designed to produce a normal net power output of 30 MW. The total power output of the generator must consider the auxiliary load for self-consumption and other power losses. The generator rating should be above the point where the maximum power output is 80% of its rated capacity. The electricity generated is then distributed to the PLN 150 kV electrical grid. Synchronization of this Binary Geothermal Power Plant can be done with both 11 kV and 150 kV systems.

3.2.5 Titik Penyambungan Transmisi

3.2.5 Transmission Connection Point

Ulubelu

Titik penyambungan kelistrikan PLTP *Binary* dengan Jaringan PLN dilakukan pada sisi tegangan tinggi 150kV dengan konsep *double phi connection* ke jaringan transmisi eksisting antara Gardu Induk PLN Ulubelu ke Gardu Induk Pagelaran dan Batu Tegi seperti ditunjukkan pada gambar di bawah ini.

Ulubelu

The electrical connection point of the Binary Geothermal Power Plant to the PLN Grid is conducted at the 150kV high voltage side with a double phi connection concept to the existing transmission network between the PLN Ulubelu Main Substation to the Pagelaran and Batu Tegi Main Substations, as shown in the diagram below.

PLN IP

PGE

3.2.6 Kontrol dan Instrumentasi

Sistem kontrol dan instrumentasi pada PLTP *Binary* harus mampu beroperasi secara independen dan otomatis serta mampu bekerja terus menerus selama 24 jam. Untuk meningkatkan keandalan dan meminimalisir kegagalan sistem, diwajibkan menerapkan redundansi pada peralatan kontrol utama. I/O *channel*, slot I/O *module*, kabel, *fiber optic*, dan terminal serta *space cabinet* pada sistem kontrol dan peralatan instrumentasi memiliki cadangan minimal sebanyak 20%. Jika terjadi kegagalan pada sistem PLTP *Binary*, peralatan kontrol harus dapat menjaga kondisi PLTP agar tetap dalam kondisi aman. Sistem kontrol dilengkapi dengan *Emergency Shutdown System* (ESD). Peralatan instrumentasi di rancang *fail safe* jika terjadi kegagalan sistem. Sistem kontrol harus mampu beroperasi dengan baik pada lingkungan geothermal yang banyak

3.2.6 Control and Instrumentation

Control and instrumentation system in the Binary Geothermal Power Plant must be capable of operating independently and automatically, and able to operate continuously for 24 hours. To enhance reliability and minimize system failures, redundancy must be implemented in the main control equipment. I/O channels, I/O module slots, cables, fiber optics, terminals, and cabinet space in the control and instrumentation system should have a minimum reserve of 20%. In case of failure in the Binary GPP system, the control equipment must maintain GPP conditions to remain safe. The control system is equipped with an Emergency Shutdown System (ESD). Instrumentation equipment is designed to be fail-safe in the event of system failure. The control system should operate effectively in a geothermal environment containing high

PLN IP

PGE

mengandung H_2S dan partikel lainnya yang dapat menyebabkan korosi.

Sistem kontrol yang digunakan untuk pengoperasian PLTP *Binary* adalah tipe PLC/DCS yang harus kompatibel dengan sistem kontrol PLTP eksisting. Seluruh kegiatan operasional dan monitoring PLTP *Binary* dilakukan di ruang kontrol eksisting. Sistem kontrol PLTP *Binary* mempunyai fasilitas operator *workstation* dengan *dual monitor*, alarm log/report, *trending* analisis, dan *sequence of event*, serta printer. Ruang kontrol tambahan disediakan di PLTP *Binary* lokal dengan fasilitas *engineering workstation* dan printer yang dapat digunakan untuk kegiatan *maintenance*, *test*, dan *development*.

3.2.7 Pekerjaan Sipil

Investigasi dan asesmen Geoteknikal

Data preliminari investigasi dan asesmen geoteknikal di lokasi tempat pengembangan PLTP *Binary* akan diberikan oleh PGE-PLN IP namun Kontraktor EPCC bertanggung jawab melakukan sendiri detail investigasi dan asesmen geoteknikal.

Pondasi dan Struktur

Melakukan desain dan konstruksi untuk semua pondasi dan struktur yang dibutuhkan di dalam pembangungan PLTP *Binary* termasuk akses jalan, drainase, retaining wall.

levels of H_2S and other particles that can cause corrosion.

The control system used for operating the Binary GPP is PLC/DCS type, which must be compatible with the existing GPP control system. All operational and monitoring activities for the Binary GPP are conducted in the existing control room. The Binary GPP control system includes operator workstation facilities with dual monitors, alarm logs/reports, trending analysis, sequence of events, and a printer. Additional control room facilities are provided locally at Binary GPP with engineering workstation and printer facilities for maintenance, testing, and development activities.

3.2.7 Civil Works

Geotechnical Investigation and Assessment

Initial data investigation and geotechnical assessment at the site of the Binary Geothermal Power Plant development will be provided by PGE-PLN IP, but the EPCC contractor is responsible for conducting detailed geotechnical investigations and assessments independently.

Foundation and Structure

Performing design and construction for all foundations and structures needed in the construction of the Binary Geothermal Power Plant, including road access, drainage, and retaining walls.

PLN IP

PGE